SMT200408012C3

维　修　手　册

液晶电视

TC-20LA2G

GLP2 机芯

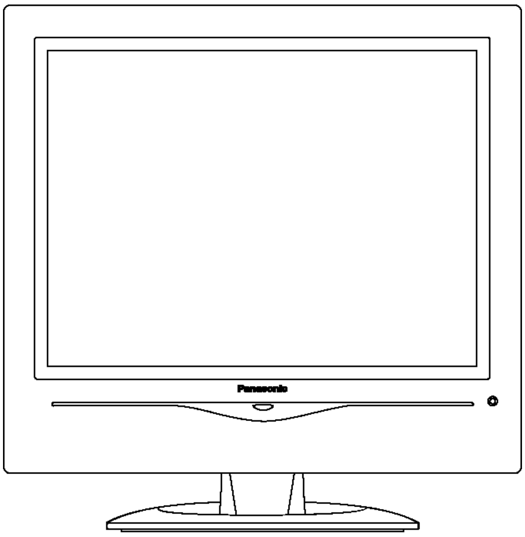

规格

电源：交流 220 ～ 240 伏、50/60 赫兹

耗电量：平均使用：67 瓦
待机状态：0.5 瓦

LCD 屏：50cm，4:3 宽高比液晶显示屏面板 （640 x 480 像素）

屏幕尺寸：401 毫米 （宽） × 299 毫米 （高）

声音

扬声器：9 cm × 5 cm，2 个，16 欧

音频输出：6 W (3 W + 3 W)，最大

耳机：M3 (3.5 mm) 插孔 × 1

接收制式

17 制式		功能
1	PAL B, G, H	接收电视广播和来自录像机的播放
2	PAL I	
3	PAL D, K	
4	SECAM B, G	
5	SECAM D, K	
6	SECAM K1	
7	NTSC M (NTSC 3.58/ 4.5 MHz)	
8	NTSC 4.43/ 5.5 MHz	来自特定录像机的播放
9	NTSC 4.43/ 6.0 MHz	
10	NTSC 4.43/ 6.5 MHz	
11	NTSC 3.58/ 5.5 MHz	
12	NTSC 3.58/ 6.0 MHz	
13	NTSC 3.58/ 6.5 MHz	
14	SECAM I	
15	PAL 60 Hz/ 5.5 MHz	来自特定光盘播放机和特定录像机的播放
16	PAL 60 Hz/ 6.0 MHz	
17	PAL 60 Hz/ 6.5 MHz	

接收频道：普通电视

Panasonic®

© 2004 山东松下电子信息有限公司版权所有。
未经本公司许可而复制或分发者均属违法。

	VHF 频带	2-12 (PAL / SECAM B, K1)
		0-12 (PAL B 澳大利亚)
		1-9 (PAL B 新西兰)
		1-12 (PAL / SECAM D)
		1-12 (NTSC M 日本)
		2-13 (NTSC M 美国)
	UHF 频带	21-69 (PAL G, H, I / SECAM G, K, K1)
		28-69 (PAL B 澳大利亚)
		13-57 (PAL D, K)
		13-62 (NTSC M 日本)
		14-69 (NTSC M 美国)
	有线电视	S1-S20 (OSCAR)
		1-125 (美国有线电视)
		C13-C49 (日本)
		S21-S41 (HYPER)
		Z1-Z37 (中国)
		5A, 9A (澳大利亚)
后部天线		UHF / VHF
工作条件		温度： 5 ° C - 40 ° C
		湿度： 5 % - 90 % 相对湿度 （无结露）
连接端子		
AV1	VIDEO (RCA 插针式)	1.0 Vp-p (75 欧)
	S-VIDEO (微型 DIN4 针)	Y : 1.0 Vp-p (75 欧), C : 0.286 Vp-p (75 欧)
	AUDIO L-R (RCA 针式 × 2)	0.5 Vrms
AV2	VIDEO (RCA 插针式)	1.0 Vp-p (75 欧)
	AUDIO L-R (RCA 针式 × 2)	0.5 Vrms
	Y	1.0 Vp-p (包含同步)
	C_B / C_R	± 0.35 Vp-p
MONITOR OUT	VIDEO (RCA 插针式)	1.0 Vp-p (75 欧)
	AUDIO L-R (RCA 针式 × 2)	0.5 Vrms
尺寸 (W × H × D)		
包括电视机架	498 毫米 × 506 毫米 × 260 毫米	
仅电视机时	498 毫米 × 450 毫米 × 90 毫米	
重量	净重 8Kg	

注意：

设计和规格如有变更，恕不另行通知。所示重量和尺寸为近似值。

⚠ 警告

本手册仅供有经验的维修技术人员使用，不适用于一般公众，手册中没有对非技术人员企图维修本产品而存在的潜在危害提出警告和提醒。电器产品应由有经验的专业技术人员进行维护和修理，任何其他人员企图对本手册涉及的产品进行维护和修理将导致受到严重伤害甚至有生命危险。

目录

页数

1 使用说明书 ---------- 4
2 安全防护 ---------- 5
2.1. 一般准则 ---------- 5
3 对静电灵敏设备（ES）的静电放电保护（ESD） ---------- 6
4 关于无铅焊接（PbF） ---------- 7
5 自检功能 ---------- 8
5.1. 如何进入自检功能 ---------- 8
5.2. 屏幕显示 ---------- 8
6 机芯电路板分布 ---------- 9
7 维修拆解 ---------- 10
7.1. 底座 ---------- 10
7.2. 后盖 ---------- 10
7.3. B- 板 ---------- 10
7.4. A- 板 ---------- 10
7.5. 电源单元 ---------- 11
7.6. R 和 Z- 板 ---------- 11
7.7. 扬声器 ---------- 11
7.8. 主机芯 ---------- 12
7.9. LCD 屏 ---------- 12
8 导线布置 ---------- 13
9 维修模式功能 ---------- 14
9.1. 如何进入维修模式 1 ---------- 14
9.2. 如何进入维修模式 2 ---------- 14
9.3. Option 说明 ---------- 16
9.4. Option 代码设定 ---------- 18
10 调整 ---------- 18
10.1. DVCO 调整 ---------- 18
10.2. RF AGC 调整 ---------- 18
11 导体图 ---------- 19
11.1. A- 板 ---------- 19
11.2. B, V 和 Z 板 ---------- 22

页数

12 框图和线路图 ---------- 23
12.1. 线路图注意事项 ---------- 23
12.2. 主框图 ---------- 24
12.3. 电源框图 ---------- 25
12.4. 信号框图 ---------- 26
12.5. A 板（1 / 5）线路图 ---------- 27
12.6. A 板（2 / 5）线路图 ---------- 28
12.7. A 板（3 / 5）线路图 ---------- 29
12.8. A 板（4 / 5）线路图 ---------- 30
12.9. A 板（5 / 5）线路图 ---------- 31
12.10. B, V, 和 Z 板线路图 ---------- 32
13 部品位置和机械部品表 ---------- 33
13.1. 部品位置 ---------- 33
13.2. 包装流程图 ---------- 34
13.3. 机械部件更换表 ---------- 35
14 更换部件表 ---------- 36
14.1. 注意事项 ---------- 36
14.2. 电子部件更换表 ---------- 37
15 A4 尺寸线路图（供打印使用） ---------- 45

1 使用说明书

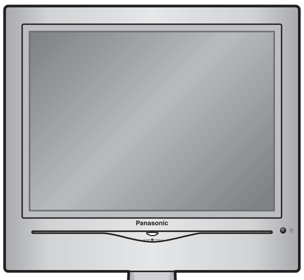

Panasonic®

使用说明书
液晶电视

型号 **TC-20LA2G**

图示为示意图

请在使用本机之前，阅读下列说明，并保存以供参考。

中文

TQB0A0113

2 安全防护

2.1. 一般准则

1. 维修时，检查引线的外观。如发现短路，更换所有因短路而过热或被损坏的部件。
2. 维修后，检查并确认所有的保护装置，如：绝缘隔障、绝缘纸、屏蔽等安装正确。
3. 维修后，进行漏电检查，以免用户遭受触电危险。

2.1.1. 漏电冷检查

1. 拔掉 AC 电源线，然后在插头的两个支脚间接上一根跳线。
2. 用欧姆计测量接上跳线的 AC 插头与设备上各外露的金属机架部分（如螺丝头、连接端等）之间的电阻值。
   当外露金属部分与底板形成回路时，读数应该在 1MΩ 和 5.2MΩ 之间。
   当外露金属部分与底板没有形成回路时，读数必定为∞。

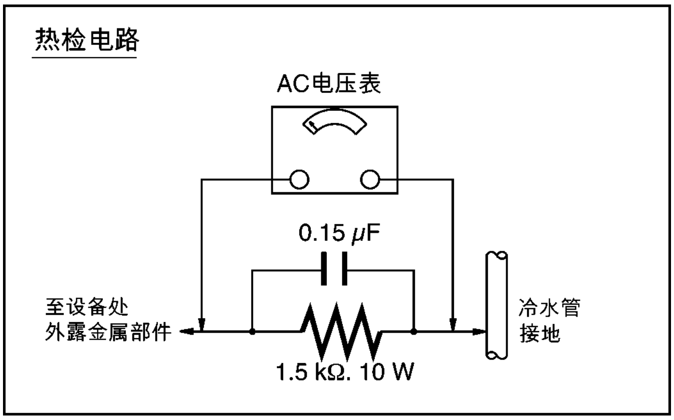

图 1

2.1.2. 漏电热检查（图 1）

1. 将 AC 电源线直接插入 AC 电源插座。
   进行检查时，请勿使用隔离变压器。
2. 在设备上各外露金属部分和良好接地之间连接一个 1.5kΩ，10W 的电阻，并与 0.15μF 的电容器并联，如图 1 所示。
3. 用一只 1KΩ/V 或灵敏度更高的 AC 电压表测量穿过电阻的电势。
4. 检查各外露金属部件并测量各点的电压。
5. 颠倒 AC 插座中的 AC 插头，并重复上述各项测量。
6. 任何点上的电势都不能超过 0.75V RMS。
   必须用漏电测试仪（Simpson299 型或类似型号）来进行热检测。其中漏电绝不能超过 0.5mA。当测量值超出规定的限制时，可能会引起触电。所以必须在机器返回用户手中之前对其进行修理和再检测。

3 对静电灵敏设备（ES）的静电放电保护（ESD）

一些半导体（固态）装置很容易遭静电损坏。这些组件通常被称为静电灵敏装置（ES）。典型的 ES 装置有集成电路和一些场效应晶体管以及半导体“芯片”组件。以下方法通常被用来减少由于静电放电（ESD）所产生的组件损坏。

1. 在处理任何半导体组件或是配备有半导体组件的设备之前，通过接触到已知地线及时排除身体上的任何静电放电。
   或者戴上市场上出售的抗静电放电腕带，但是在待检设备通电之前应将其拿掉，以免遭受电击。
2. 在移动配有静电灵敏装置的电器组件之后，要将该组件放置于导体表面上（如铝箔），以防组件静电电荷的产生或辐射。
3. 只能使用有接地端的电烙铁来焊接或断开静电灵敏装置。
4. 只采用抗静电焊接装置。一些不属于“抗静电（静电放电保护）”范围的焊接装置会产生足以损坏静电灵敏装置的电荷。
5. 切勿使用类似氟利昂推进剂的化学物质。这些化学物质会产生足以损坏静电灵敏装置的电荷。
6. 在准备立即安装之前才能拆开静电灵敏替代装置的保护性包装。（大多数静电灵敏零部件都是采用铅制包装，通过与导电泡沫、铝箔或是类似的导体材料一起造成短路）。
7. 在拆掉静电灵敏零部件上的铅制保护性材料之前，立刻将保护性材料与即将安装零部件的机芯或是电路组件相接触。
   注意：
   确定机芯或电路无电源，并遵守其它所有的安全措施。
8. 当处理未包装的静电灵敏替代装置时，尽量减小身体的动作幅度。（否则，一些无关紧要的动作如：衣服织物一起掠过或是从铺有地毯的地板上抬起脚，都会产生足以损坏静电灵敏装置的静电（静电放电））。

重 要 安 全 提 示

该设备中含有一些对安全十分重要的特殊部件。
这些部件在电路图、分解图和更换部件图中用 ⚠ 标记。这些关键部件必须用制造商指定的相应部件来替换，以防电击、火灾或其它危险。未经厂方允许，不得更改原设计。

4 关于无铅焊接 （PbF）

注：

在元素周期表中，铅以 Pb 表示。
本手册中，Pb 表示有铅焊接，PbF 表示无铅焊接。
在制造中使用并且在下文中讨论的无铅焊接是 （Sn + Ag + Cu）。
即：锡 （Sn），银 （Ag）和铜 （Cu），不过其它类型也可使用。

出于环境保护的考虑，本设备制造中使用了无铅焊接工艺。我们建议在维修和修理工作中最好使用使用无铅焊接，不过也允许使用有铅焊接。

使用无铅焊接工艺制造的印刷电路板背面的树叶形符号

内有 PbF 字样。

注意：

- 无铅焊接的熔点比标准焊接的高。通常熔点是超过 50 ～ 70°F （30 ～ 40°C）。
  请使用高温烙铁，并将其温度设为 700 ± 20 °F (370 ± 10 °C)。
- 在加热过度（约 1100°F 或 600°C）时，无铅焊料可能会发生喷溅。如果必须使用有铅焊接，请在焊接前先全部去除焊脚或焊接区的无铅焊料。如果做到这点有实际困难，则确保无铅焊料加热到熔化之后再进行有铅焊接。
- 在对双电路板进行有铅焊接后，请检查部件侧部是否有过量焊料，否则会流到另一侧去。 （见下图）

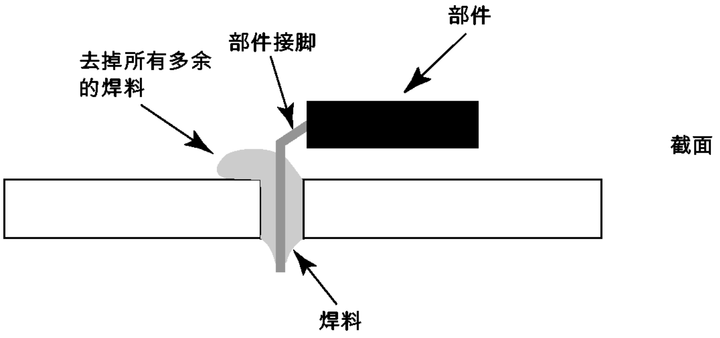

推荐的无铅焊料

有几种无铅焊料可供选购，本产品使用 Sn+Ag+Cu(锡 + 银 + 铜) 焊料。
不过也可使用 Sn+Cu(锡 + 铜)，Sn+Zn+Bi （锡 + 锌 + 铋）。

0.3mm X 100g	0.6mm X 100g	1.0mm X 100g
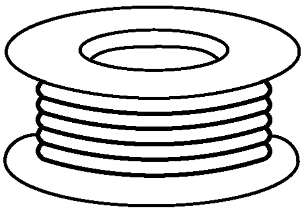	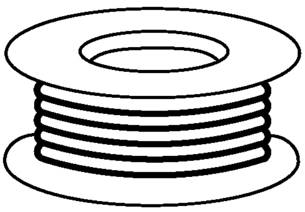	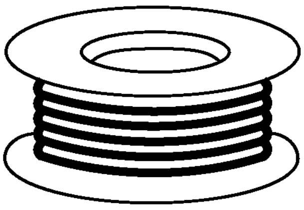

5 自检功能

在维修时当类似于“开机一次次失败”或“无音视频”等现象无法确认时，自检功能可以用来确定以及缩小故障线路范围。也就是说，在“开机失败”时，屏幕显示可以用来确定故障及缩小故障电路的检查范围。
所有节目频道，频道描述数据以及其它用户自定义的设定将被擦除返回工厂设定。

5.1. 如何进入自检功能

5.1.1. 进入

要进入自检模式，同时按下遥控器上的定时关机键和电视机上的降低（-/V）键。

5.1.2. 退出

当按类似于频道选择等键时，将返回正常观看屏幕。

5.2. 屏幕显示

MEM	: OK	Sum	17AE
DPS	: OK	OPTION 1	0F
VSP	: OK	OPTION 2	FF
Tun	: OK	OPTION 3	00
MSP	: OK	OPTION 4	E2
TEMP	: OK	OPTION 5	FE
		OPTION 6	90
		OPTION 7	06
		OPTION 8	10
		OPTION 9	00
		OPTION 10	20
		OPTION 11	00
		OPTION 12	00
		OPTION 13	00
		Check	DE

显示	回路号	描述	电路板
MEM	IC1101	存储器	A- 板
DPS	IC1700	LCD 驱动	A- 板
VSP	IC1500	视频信号处理	A- 板
Tun	TU100	调谐器	B- 板
MSP	IC2500	多制式声音处理器	A- 板
TEMP	IC1110	温度传感器	A- 板

6 机芯电路板分布

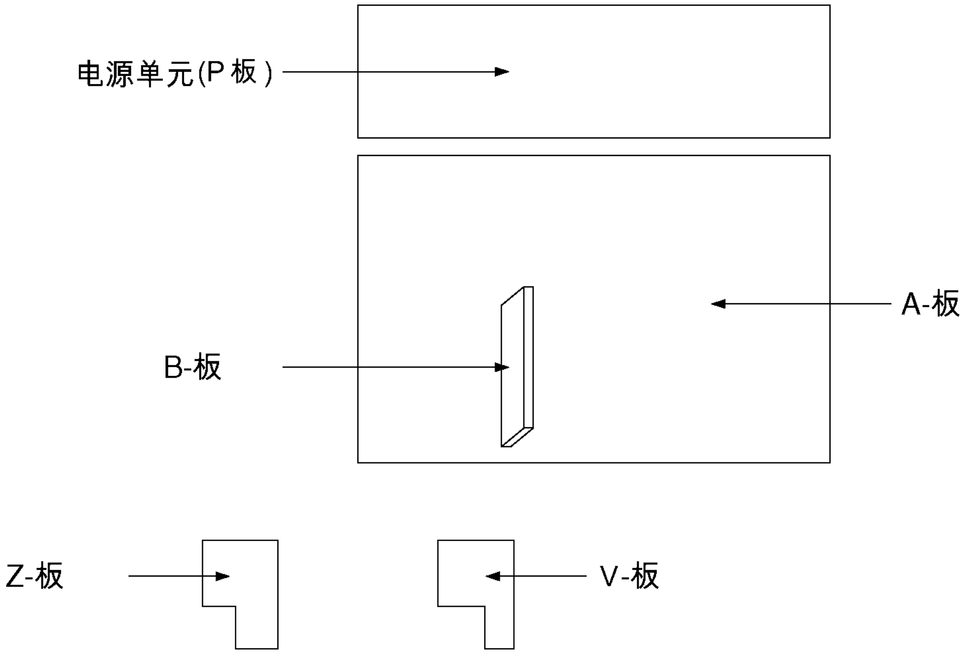

电路板名称	功能
A- 板	主板 （AV 切换、音频、MCU、核心 IC、AV 连接器）
V- 板	遥控接收、指示灯
Z- 板	耳机、扬声器
B- 板	调谐器
电源单元 (P 板)	电源 （交流 / 直流）、开关 不可维修 维修时电源单元必须整体更换

7 维修拆解

7.1. 底座

1. 放倒主机使后盖朝上。
2. 拆下固定螺丝（4 个）。
3. 取下底座。

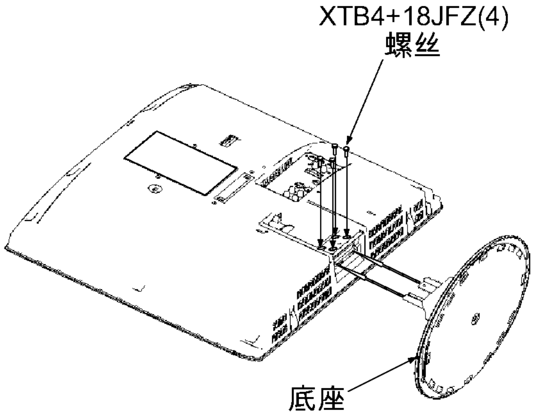

7.2. 后盖

1. 拆下固定螺丝（8 个和 1 个）。
2. 取下后盖。

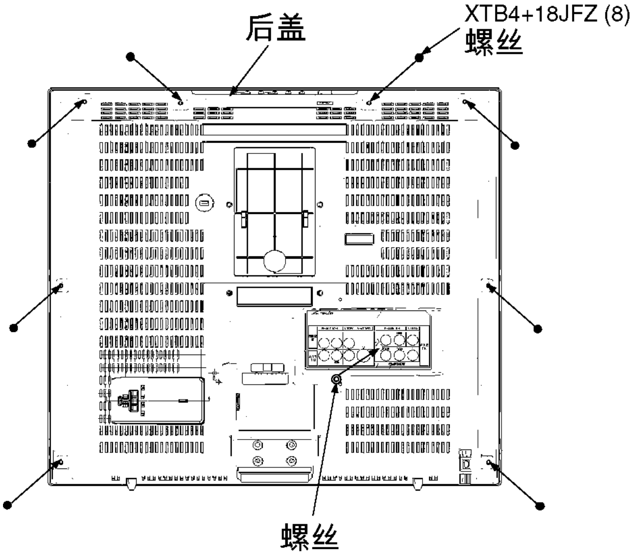

7.3. B- 板

1. 拆下固定螺丝（2 个）。
2. 取下 B- 板。

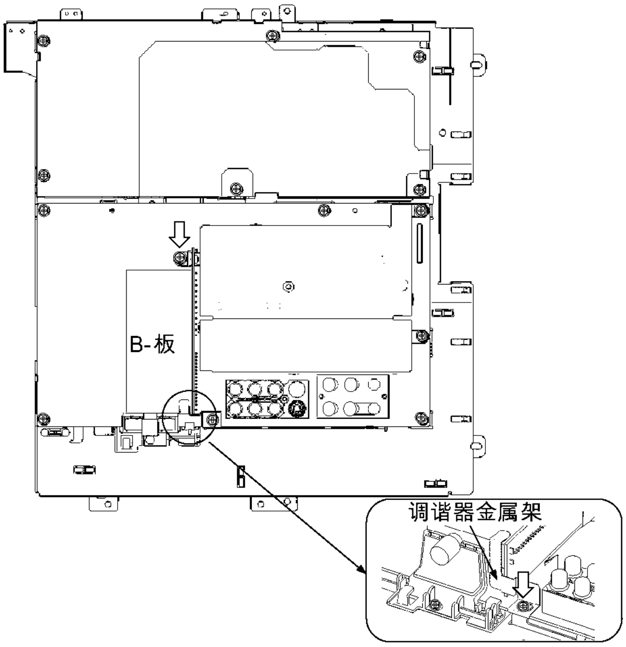

7.4. A- 板

1. 拆下固定螺丝（8 个）
2. 断开连接器 A1,A2,A3 和 A8。
3. 取下 TA 一板。

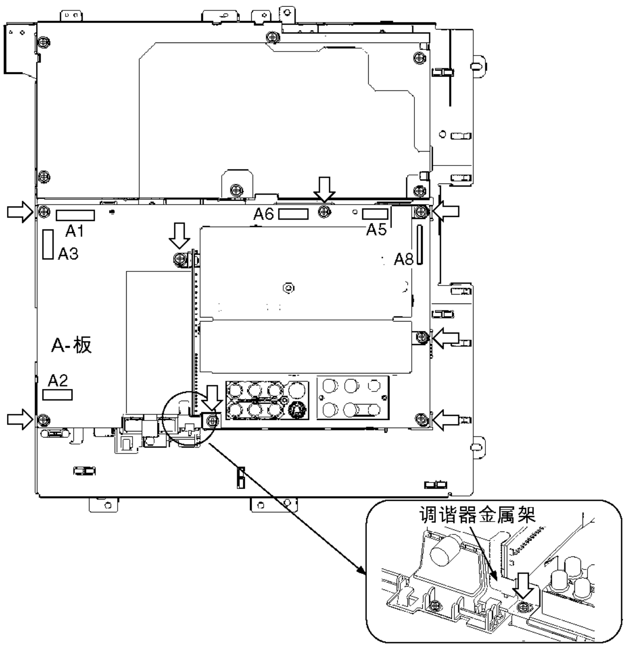

7.5. 电源单元 （P 板）

1. 拆下固定螺丝 （2 个）。
2. 取下按钮盖板。

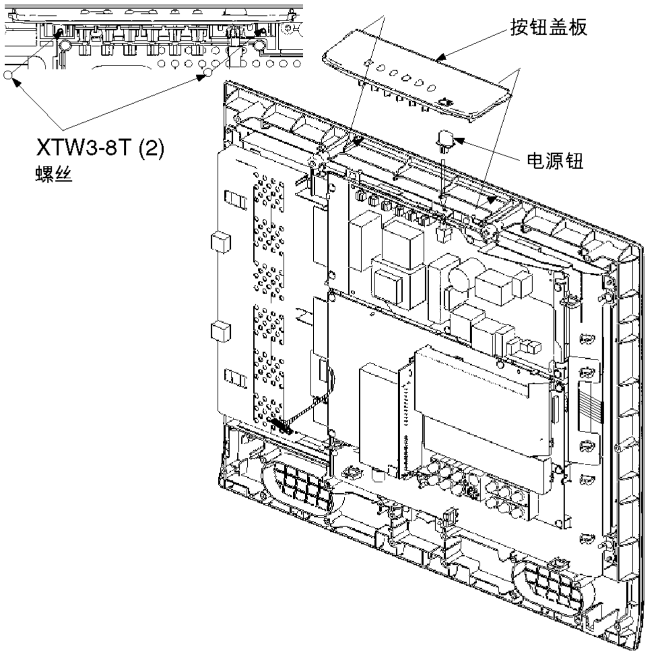

3. 断开连接器 （CN1 和 P2）。
4. 拆下固定螺丝 （6 个）。
5. 取下电源单元。

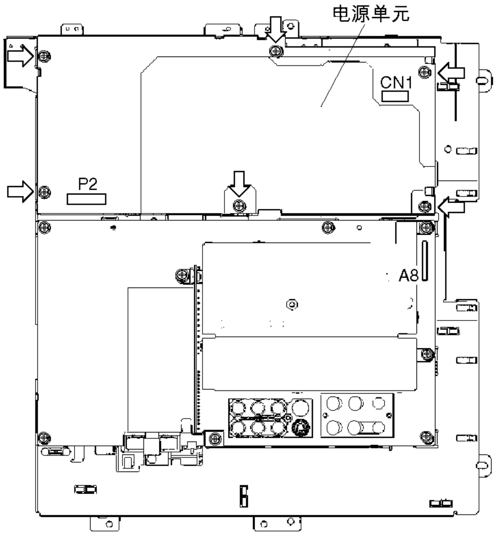

7.6. V 和 Z- 板

1. 拆下固定螺丝 （4 个）。
2. 取下固定金属。
3. 断开连接器 （V1）。
4. 取下 V- 板。
5. 拆下固定螺丝 （1 个）。
6. 断开连接器 （Z1 和 Z2）。
7. 取下 Z- 板。

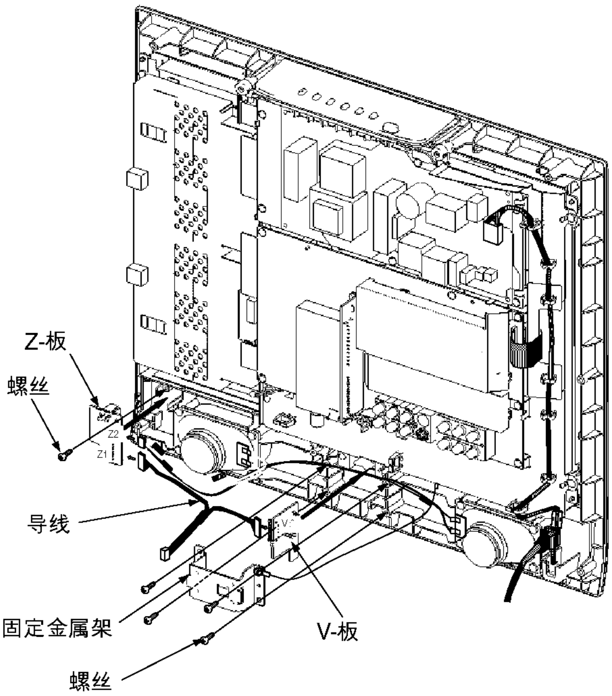

7.7. 扬声器

1. 拆下固定螺丝 （8 个）。
2. 取下扬声器。

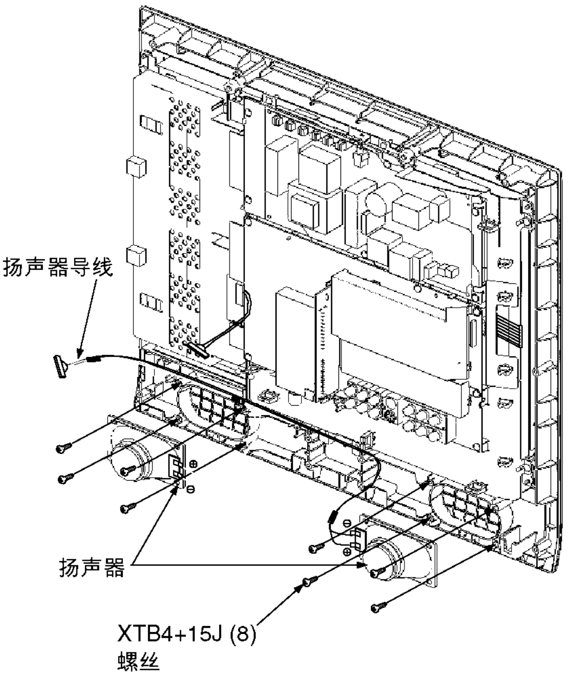

7.8. 主机芯

1. 拆下固定螺丝（4 个）。
2. 取下主机芯。

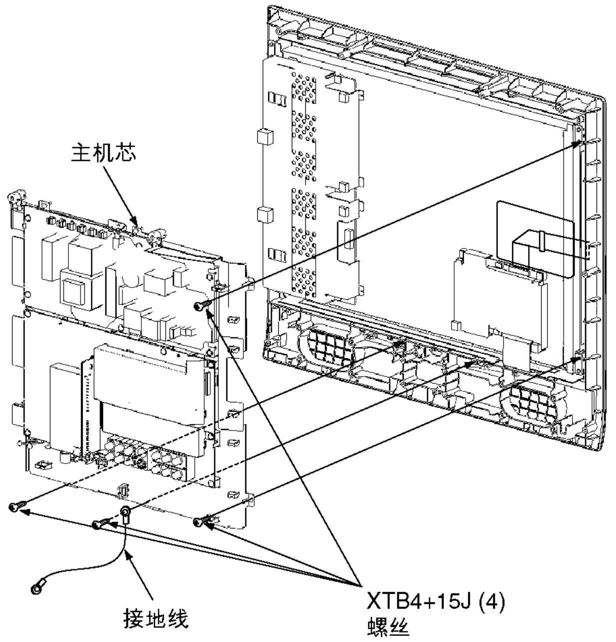

7.9. LCD 屏

1. 拆下固定螺丝（2 个）。
2. 取下 LCD 屏。

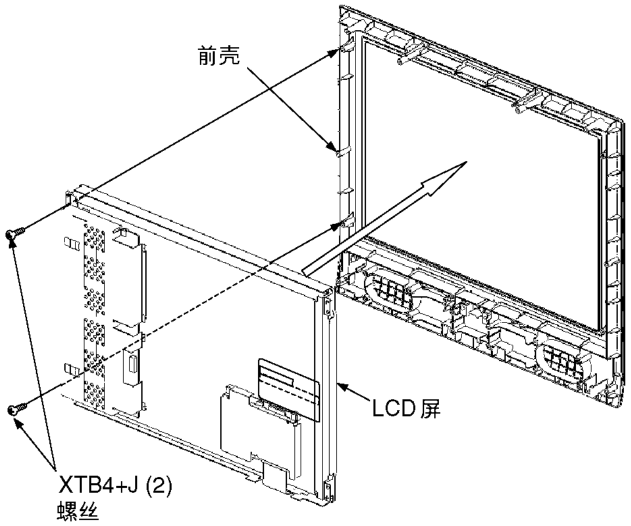

8 导线布置

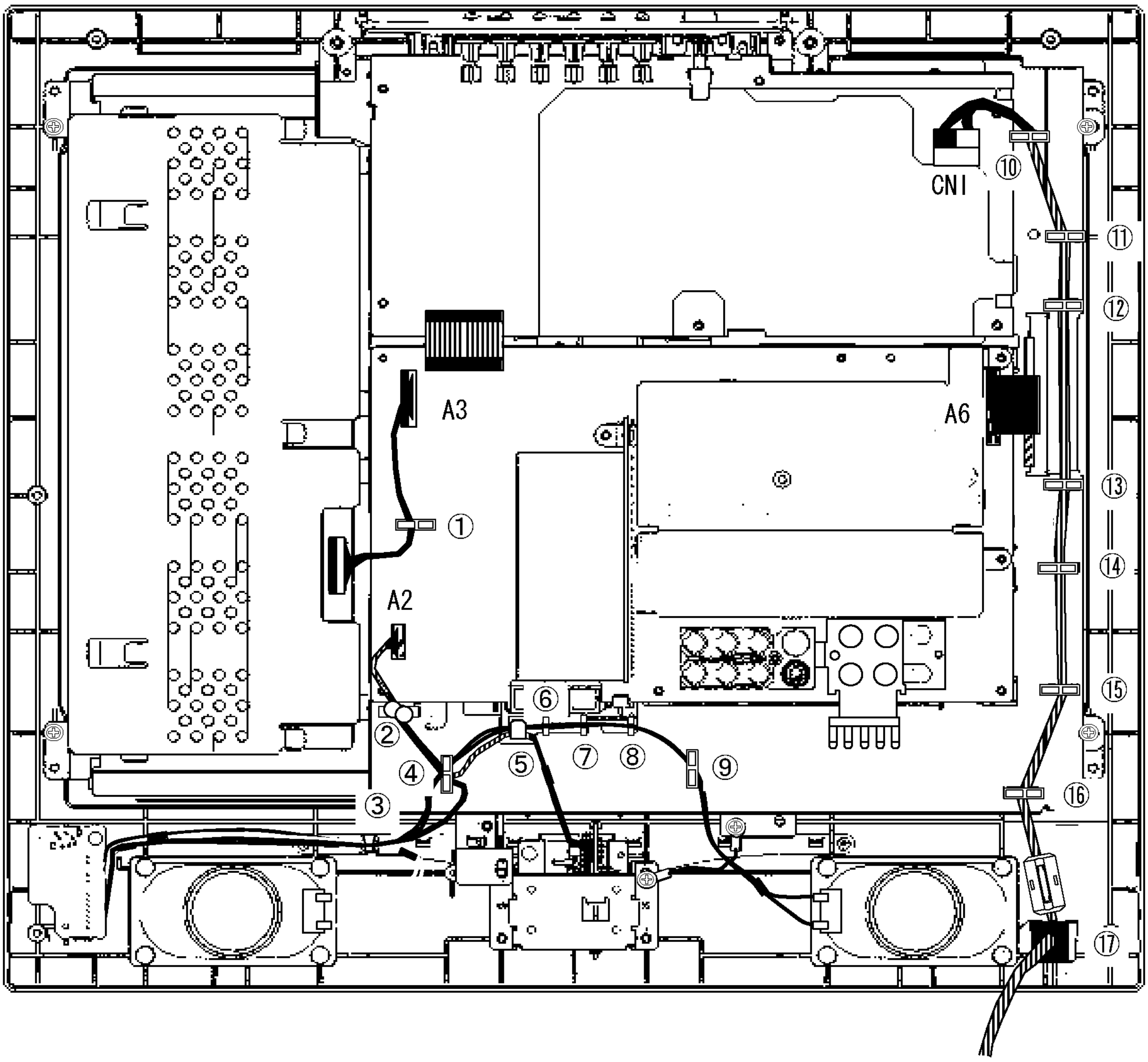

导线 \ 线夹	①	②	③	④	⑤	⑥	⑦	⑧	⑨	⑩	⑪	⑫	⑬	⑭	⑮	⑯	⑰
INV～A3	●																
SP (L)～Z2			●	●	●	●	●	●	●								
SP (R)～Z2			●														
V1/Z1～A2		●	●	●	●												
AC Cord										●	●	●	●	●	●	●	●

9 维修模式功能

MPU 通过 IIC 总线控制着机芯中各 IC 的功能切换。以下设定和调整可以用遥控器在维修模式中进行调整。

9.1. 如何进入维修模式 1

1. 在声音菜单，设置低音最大，高音最小。
2. 调节音量至 “0”，设定定时关机为 “15” 分钟以上，同时按遥控器上的呼出钮和电视机上的降低 [–/V] 键进入。

9.2. 如何进入维修模式 2

1. 在维修模式 1 下选择 “AUTO AGC”。
2. 同时按遥控器上静音钮和电视机上的降低 [–/V] 键进入。

注意：

按遥控器上待机钮，关机退出维修模式。

维修模式 1

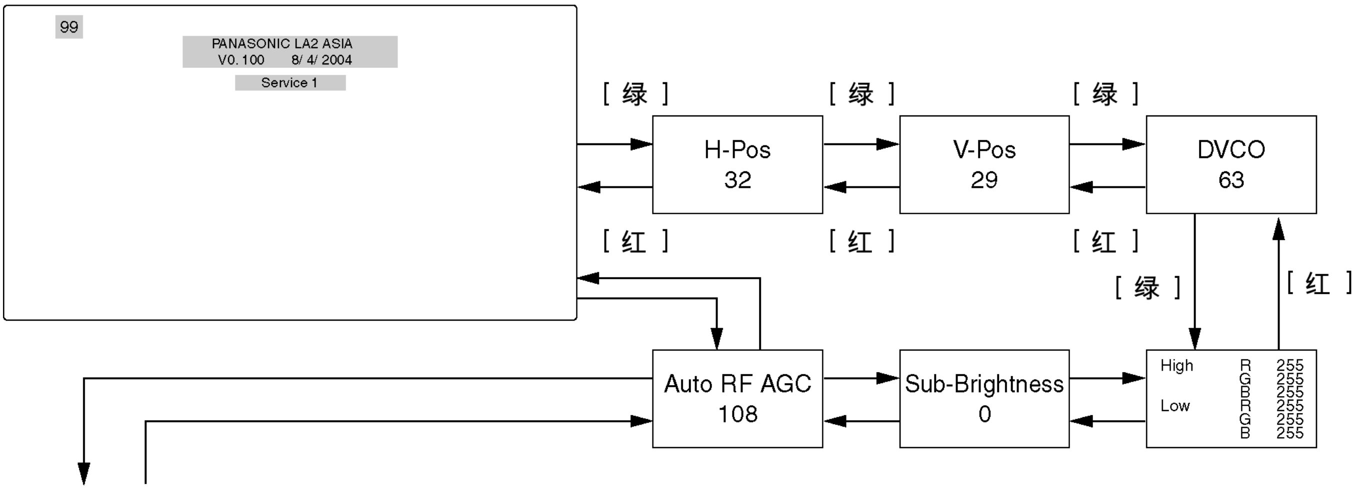

维修模式 2

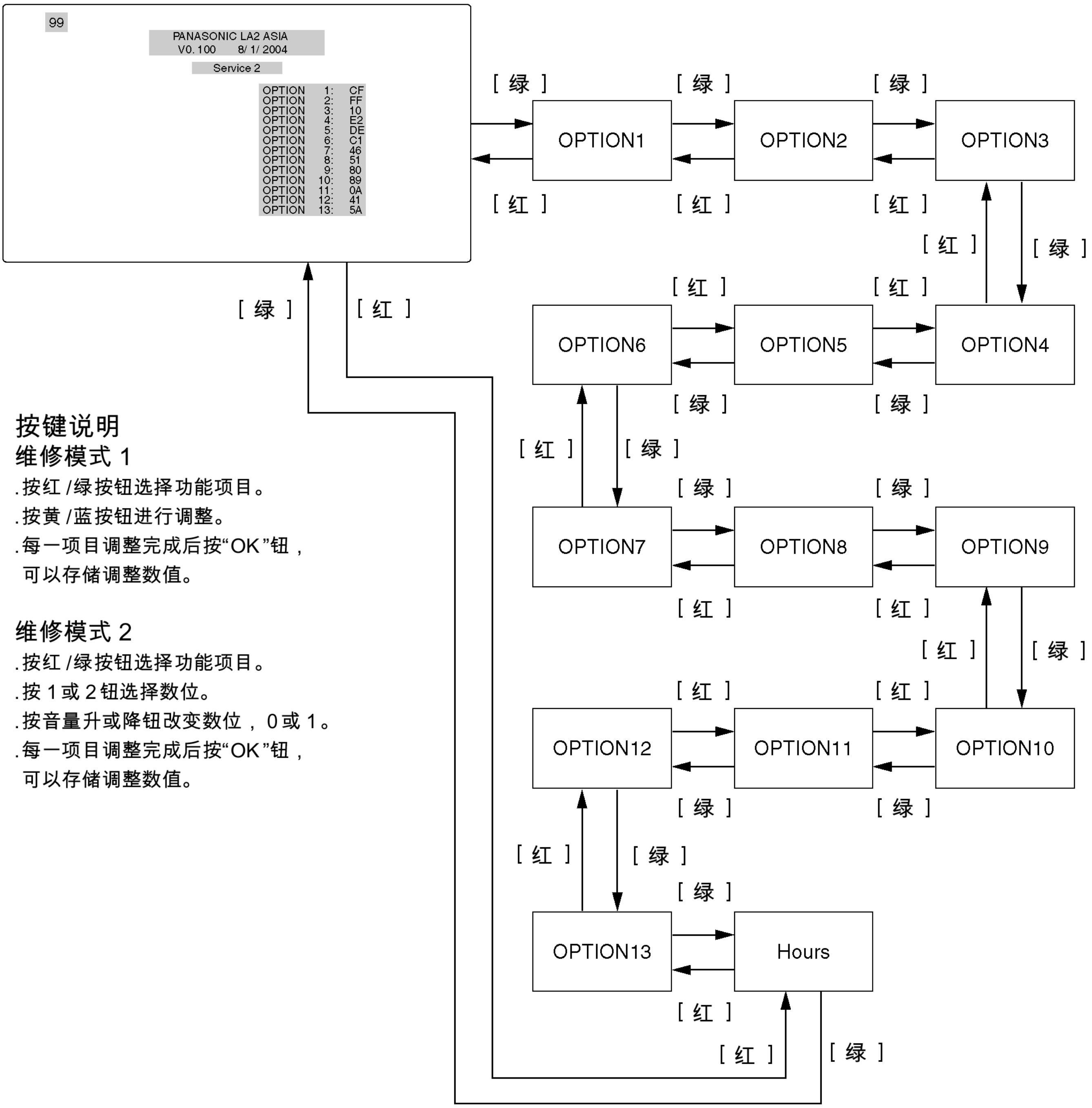

按键说明

维修模式 1

.按红 /绿按钮选择功能项目。
.按黄 /蓝按钮进行调整。
.每一项目调整完成后按“OK ”钮，
可以存储调整数值。

维修模式 2

.按红 /绿按钮选择功能项目。
.按 1 或 2 钮选择数位。
.按音量升或降钮改变数位 ，0 或 1。
.每一项目调整完成后按“OK ”钮，
可以存储调整数值。

9.3. Option 说明

option1		0F		
	b0	1	Colour system	Auto(1)
	b1	1		SECAM(1)
	b2	1		NTSC(1)
	b3	1		M.NTSC(1)
	b4	0	free	
	b5	0	free	
	b6	0	free	
	b7	0	free	
option2		FF		
	b0	1	CH Plan	ASIA / M.E. / HK/UK / CHINA(1)
	b1	1		NZ/INDNES(1)
	b2	1		AUSTRALIA(1)
	b3	1		E.EUROPE(1)
	b4	1		SPECIAL(1)
	b5	1		AMERICA(1)
	b6	1		CATV(1)
	b7	1		JAPAN(1)
option3		00		
	b0	0	sub picture	not use
	b1	0	2tuner	not use
	b2	0	VGA	not use
	b3	0	YUV	not use
	b4	0	Wide (16:9)	not use
	b5	0	HYPER	UHF only (0), UHF/VHF (1)
	b6	0	SIF	4.5 / 5.5 / 6.0 / 6.5 (0),5.5 / 6.0 / 6.5 (1)
	b7	0		5.5 / 6.5 (2),6.0 / 6.5 (3)
option4		E2		
	b0	0	A2 enable	4.5(1)
	b1	1		5.5(1)
	b2	0		6.0(1)
	b3	0		6.5(1)
	b4	0	NICAM enable	4.5(1)
	b5	1		5.5(1)
	b6	1		6.0(1)
	b7	1		6.5(1)
option5		FE		
	b0	0	A2 select 6.5MHz	5.742MHz(0) 6.742MHz(1)
	b1	1	NICAM priority	ASIA/M.E.(1)
	b2	1		HK/UK(1)
	b3	1		CHINA(1)
	b4	1		NZ/INDN(1)
	b5	1		AUSTRA(1)
	b6	1		E.EURO(1)
	b7	1		SPECIAL(1)
option6		90		
	b0	0	IF 38.9MHz	
	b1	0	SASO enable	SASO enable(1)
	b2	0	IF I2C	I2C controlled Tuner IF module (1)
	b3	0	Monitor out AV1 mute	Monitor out AV1 mute(1)
	b4	1	Tuner Slave	C2(1), C0(0)
	b5	1	Tuner	ALPS(1), ECOM (0)
	b6	1	free	
	b7	0	Noise mute	Noise mute enable(0)
option7		06		
	b0	0	Power up EC-Mode	Power on EC enable (1)
	b1	1	CH Blanking	Blanking enable (1)
	b2	1	AV Blanking	Blanking enable (1)
	b3	0	Auto WIDE	WSS enable only in aspect Auto (0), WSS always enable (1)
	b4	0	Volume correction	TV Volume coorrection enable (1)
	b5	0	AVLink	Q-Link off selectable in menu (1)
	b6	0	MPX/NICAM display	Display NICAM (0), Display MPX (1)
	b7	0	free	

option8		10		
	b0	0	ACI auto MP	not use
	b1	0	free	
	b2	0	Geomagnetic Sensor	Geomagnetic polarity +(0), -(1)
	b3	0	free	
	b4	1	Fine tuning	Enable(1)
	b5	0	Search speed	Slow(1) Fast(0)
	b6	0	TEXT FLOF	FLOF enable (1)
	b7	0	TEXT TOP	TOP enable (1)
option9		00		
	b0	0	free	
	b1	0	free	
	b2	0	free	
	b3	0	free	
	b4	0	free	
	b5	0	free	
	b6	0	free	
	b7	0	free	
option10		20		
	b0	0	OSD language	English/Chinese(0),English/Russian(1)
	b1	0		English/Chinese/Arabic(2),English/Persian/French/Arabic(3)
	b2	0	free	
	b3	0	free	
	b4	0	Blue Back	BLUE BACK on/off selection in menu(0)
	b5	1	Auto Aspect	AspectAuto disable(1)
	b6	0	free	
	b7	0	free	
option11		00		
	b0	0	Shop mode	enable(1)
	b1	0	shipping Sound menu	MUSIC(0) / CINEMA(1)
	b2	0	Sub HP	enable(1)
	b3	0	Scan Blank	enable(1)
	b4	0	User aspect 14:9	enable(1)
	b5	0	NICAM C4 bit	enable(1)
	b6	0	free	enable(1)
	b7	0	free	enable(1)
option12		00		
	b0	0	free	
	b1	0	Australia	Australia(1)
	b2	0	Ireland/India	not use
	b3	0	UK/Korea	not use
	b4	0	MELCOA	MELCOA(1)
	b5	0	free	
	b6	0	free	
	b7	0	free	
option13		00	**Temporary**	
	b0	0	ACI all country	not use
	b1	0	ACI offset	not use
	b2	0	free	
	b3	0	Text	enable(1)
	b4	0	free	
	b5	0	free	
	b6	0	free	
	b7	0	Viewing ModeMain Mer	not use

9.4. Option 代码设定

如果更换了存储 IC(IC1103）或者 A 板时，Option 代码需重新存入。
维修部品 IC1103 已经存入 TC-20LA2G 的所有数据。

Option 号码	TC-20LA2G
OPTION1	0F
OPTION2	FF
OPTION3	00
OPTION4	E2
OPTION5	FE
OPTION6	90
OPTION7	06
OPTION8	10
OPTION9	00
OPTION10	20
OPTION11	00
OPTION12	00
OPTION13	00

10 调整

10.1. DVCO 调整

1. 切换到 AV1 输入，接收彩条信号。
   * 信号发生器：PAL I 设定、fp=4.43361875MHz
2. 进入维修模式 1 中的 DVCO 调整界面。
3. 遥控器的彩色键：按蓝色键，开始调整，等待数值稳定。（约 3 秒左右）

10.2. RF AGC 调整

1. RF 输入接收彩条信号。（63dB,75 欧姆端子）
2. 在维修模式 1 下进入 RF AGC, 选择 AUTO RF AGC 按蓝色按键 , 开始调整，自动结束。（约 3 秒左右）
3. 电界强度：63dB 输入时，确认 RF AGC Reference 表示为 135 ～ 145 左右。
4. 电界强度：93dB 输入时，确认 RF AGC Reference 表示为 67 ～ 87 左右。
5. 电界强度：33dB 输入时，确认 RF AGC Reference 表示为 190 ～ 210 左右。

11 导体图

11.1. A- 板

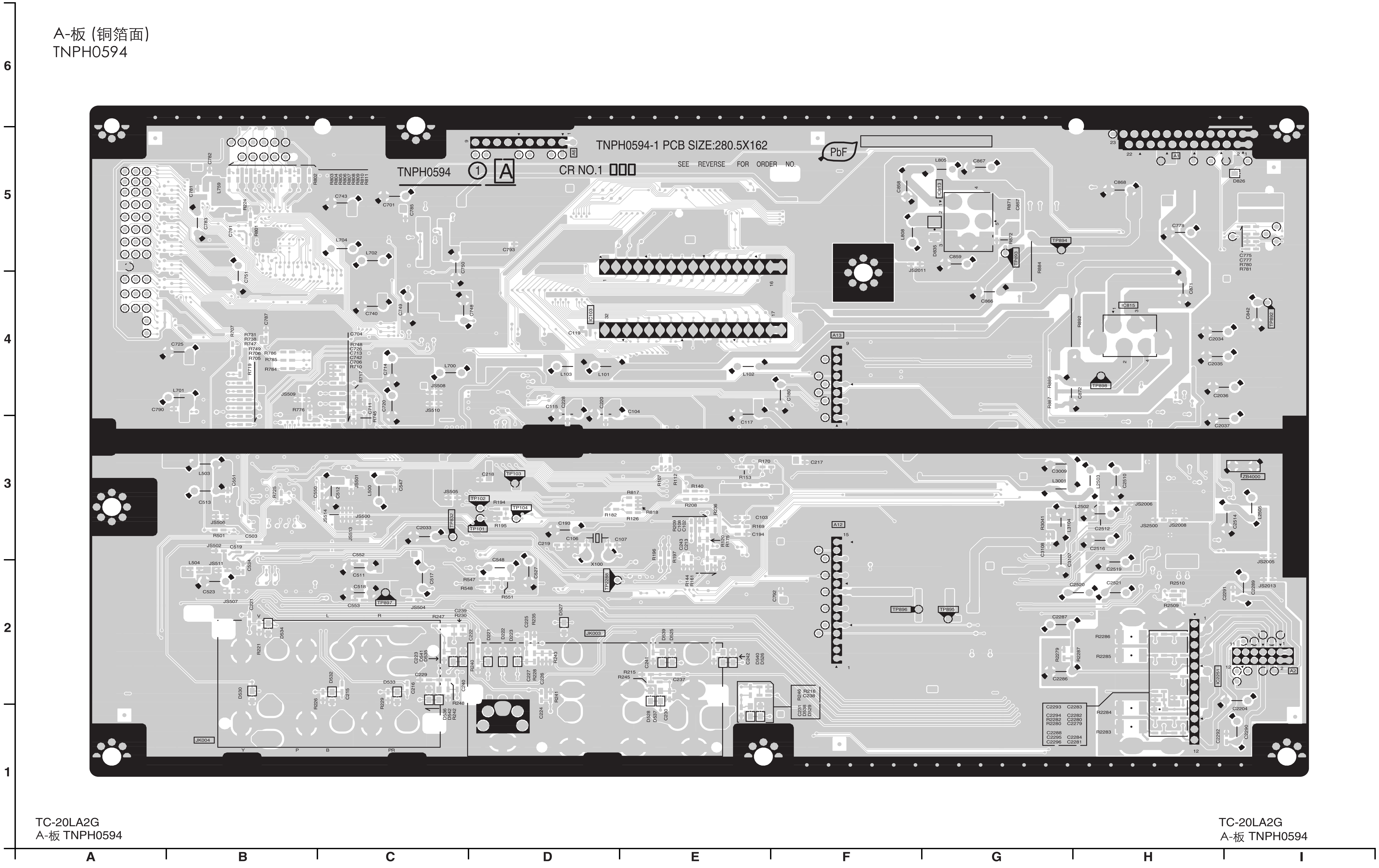
A-板 (铜箔面)
TNPH0594
TNPH0594-1 PCB SIZE:280.5X162
TNPH0594
CR NO.1
SEE REVERSE FOR ORDER NO.
PbF
TC-20LA2G
A-板 TNPH0594
TC-20LA2G
A-板 TNPH0594
A B C D E F G H I
1 2 3 4 5 6

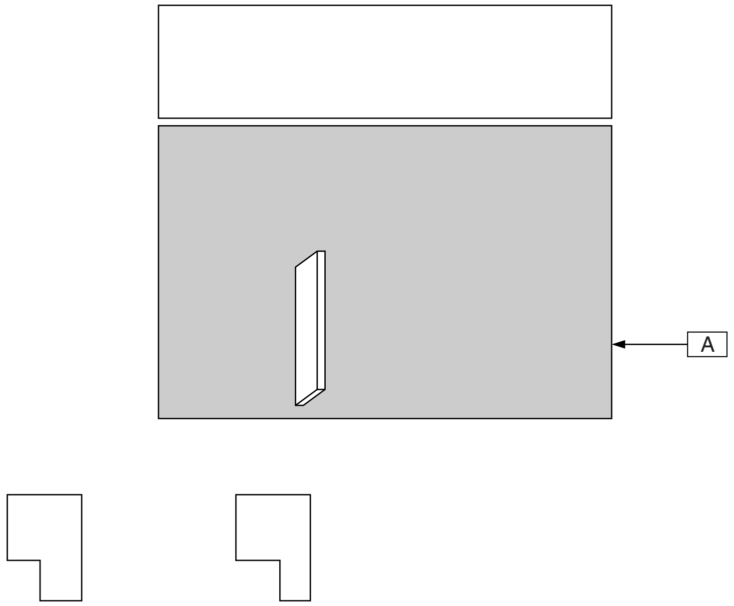

部品位置

A-板（铜箔面）			
IC		三极管	
IC901	F-5	Q1006	C-4
IC905	F-4	Q2006	G-3
IC1002	C-5	Q2007	G-2
IC2001	G-4	Q2009	G-4
IC2301	D-3	Q2010	G-4
		Q2011	G-5
		Q3005	D-3
		Q4037	C-5
		Q4038	B-5
		Q4039	B-5

部品位置

A-板 (元器件面)					
IC		三极管		Q4014	E-3
IC051	B-2	Q901	A-2	Q4015	E-3
IC052	E-3	Q902	C-3	Q4016	E-2
IC053	B-2	Q903	B-2	Q4019	F-3
IC054	E-3	Q904	C-3	Q4020	F-3
IC901	C-5	Q905	B-2	Q4021	F-2
IC902	C-5	Q906	B-2	Q4024	F-3
IC903	B-3	Q909	B-4	Q4025	F-3
IC904	C-4	Q1001	E-5	Q4027	F-3
IC905	C-4	Q1002	D-4	Q4033	F-5
IC906	C-2	Q1003	D-4	Q4034	G-5
IC907	B-5	Q1004	E-5	Q4035	G-6
IC1001	E-4	Q1005	E-3	Q4036	G-6
IC1003	D-3	Q1007	E-4		
IC1004	F-4	Q1008	E-5		
IC1005	E-5	Q1009	E-5		
IC1006	D-5	Q1010	E-5		
IC1007	F-6	Q1011	D-5		
IC1008	B-1	Q1012	E-5		
IC1010	C-2	Q1013	E-5		
IC1011	C-2	Q1014	D-5		
IC1012	E-5	Q1015	D-5		
IC2001	B-4	Q1017	E-5		
IC2251	B-2	Q2002	A-3		
IC2320	B-3	Q2003	A-4		
IC3001	E-2	Q2004	B-3		
IC3004	D-3	Q2005	B-2		
IC4003	F-5	Q2008	B-3		
IC4008	F-2	Q3001	E-3		
IC4009	F-2	Q3002	D-2		
IC4010	F-4	Q3003	D-3		
IC4012	G-3	Q3004	D-3		
IC4013	F-4	Q3006	F-3		
IC4014	G-4	Q3007	D-3		
IC4015	H-4	Q3008	E-3		
IC4016	G-5	Q3009	D-3		
IC4017	F-5	Q3010	D-2		
IC4018	G-5	Q3011	E-3		

TC-20LA2G
A-板 部品位置

A-板（元器件面）
TNPH0594

6

5

4

3

2

1

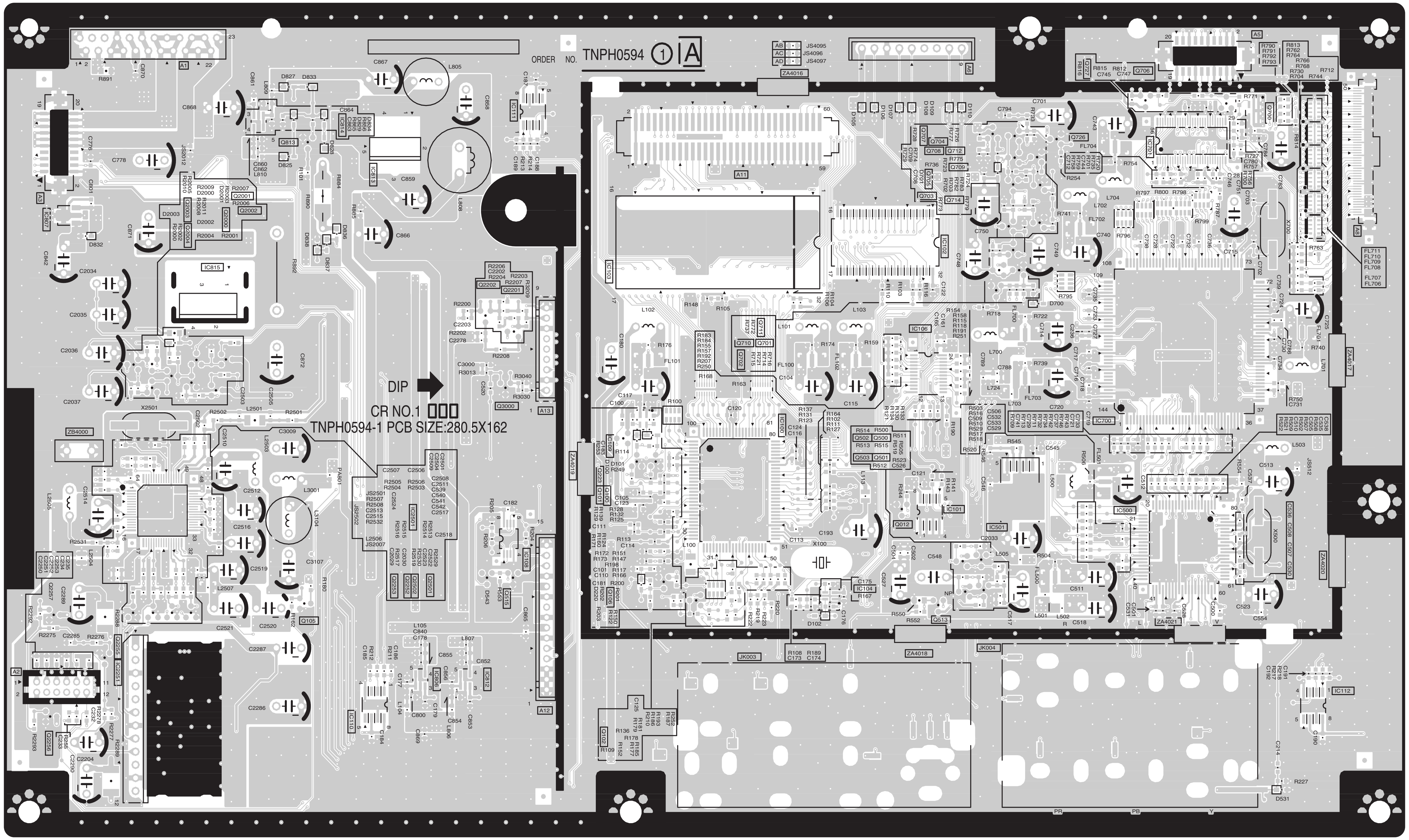

TC-20LA2G
A-板 TNPH0594

TC-20LA2G
A-板 TNPH0594

A	B	DC		E	F	G	I H

11.2. B, V 和 Z 板

Z-板（铜箔面）
TNPA3334

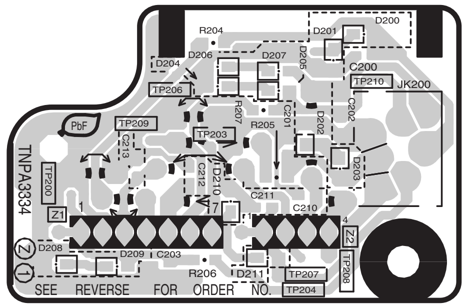

Z-板（元器件面）
TNPA3334

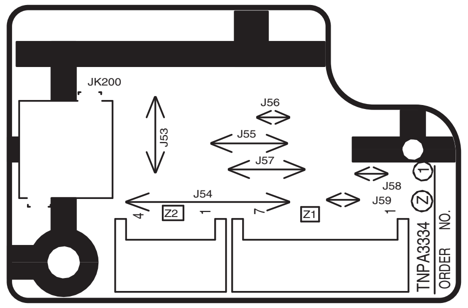

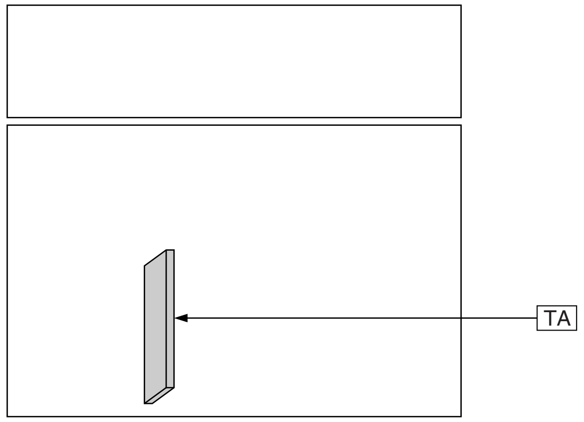

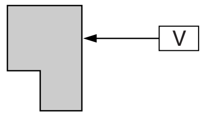

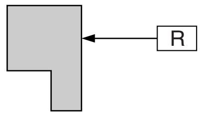

V-板（铜箔面）
TNPA3335

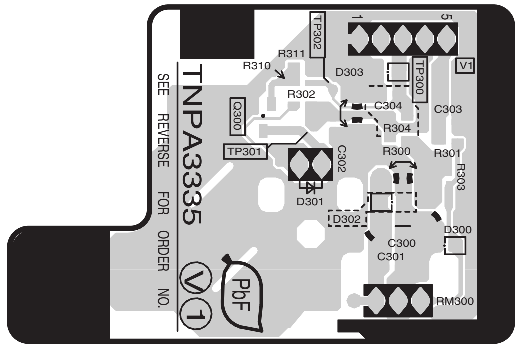

V-板（元器件面）
TNPA3335

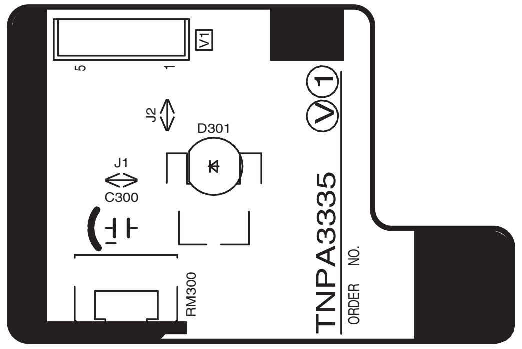

B-板（铜箔面）
TNPA3333

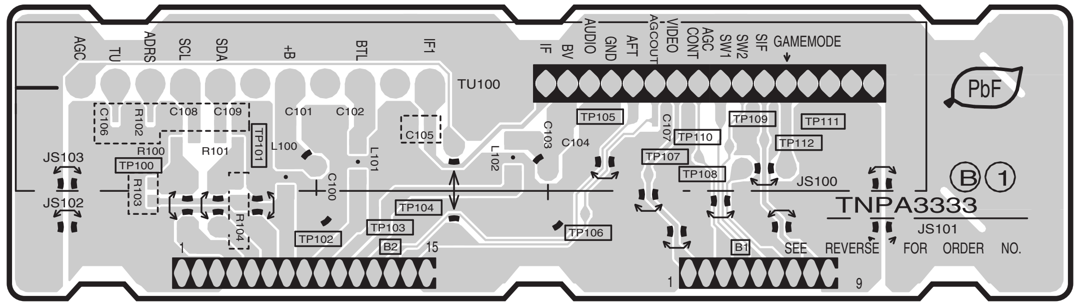

B-板（元器件面）
TNPA3333

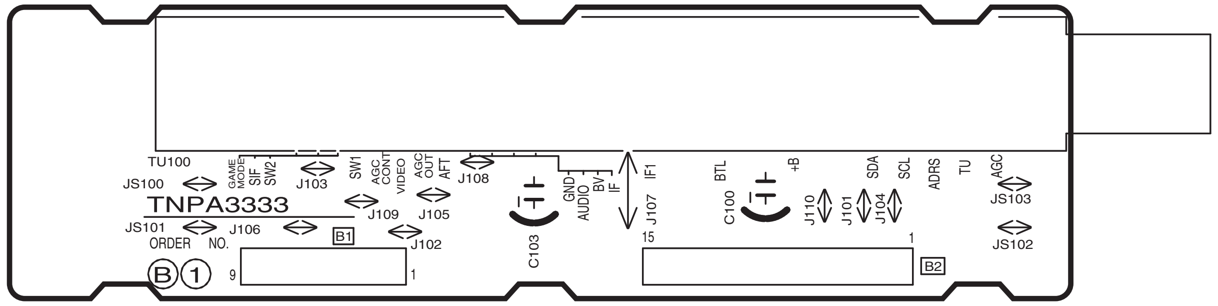

12 框图和线路图

12.1. 线路图注意事项

重要的安全注意事项

带有⚠标记的部件具有对于安全很重要的特殊性能。如果要更换这些部件的任何一个时，必须使用厂方的特制部件。

注意：

1. **电阻器**
   电阻的单位为 OHM（欧姆）.（K=1,000,M=1,000,000）
2. **电容器**
   除非另外标记，电阻器的单位是 uF。
3. 线圈
   除非另外标记，线圈的单位是 uH。
4. 测试点
   ：测试点位置
5. 地线记号
   ：机芯地线（冷）　　：线路地线（热）
6. 电压测量
   用直流电压表测量电压。
   测量条件如下：
   电源：..................交流 220～240伏， 50/60赫兹
   接收信号：..................彩条信号（射频）
   所有用户操作：..................最大位置
7. 红圈中的数字指示的是波形的编号
   （见波形图表）
8. 标有箭头（↗）的地方，顺着箭头方向很容易找到接头。
9. 主要信号流程指示：　：视频 ➡　音频 ⇨
10. 电路图为印刷时的最新资料，如有变化，恕不另行通知。

说明：

1. 电源线路包括一使用分离电源以便隔绝地线接头的线路区。电路图上线路由 HOT\COLD 来区分。
   注意下列预防警告。
   除电源线路外，所有电路皆为 COLD。
   注意事项:
   1. 不要同时接触 HOT 部分和 COLD 部分，否则有触电的可能。
   2. 勿让 HOT 和 COLD 电路之间短路，否则可能会烧坏保险丝或损坏零件。
   3. HOT 和 COLD 电路上勿同时连接如示波器之类的仪器，否则可能会烧坏保险丝。
      请将仪器的地线连接至正在测量电路的地线接头上。
   4. 移动机壳时，一定将电源插头取下。
2. 下列二极管可以交换使用。
   MA150-MA162(更换部件)

TC-20LA2G
电路图注意事项

12.2. 主框图

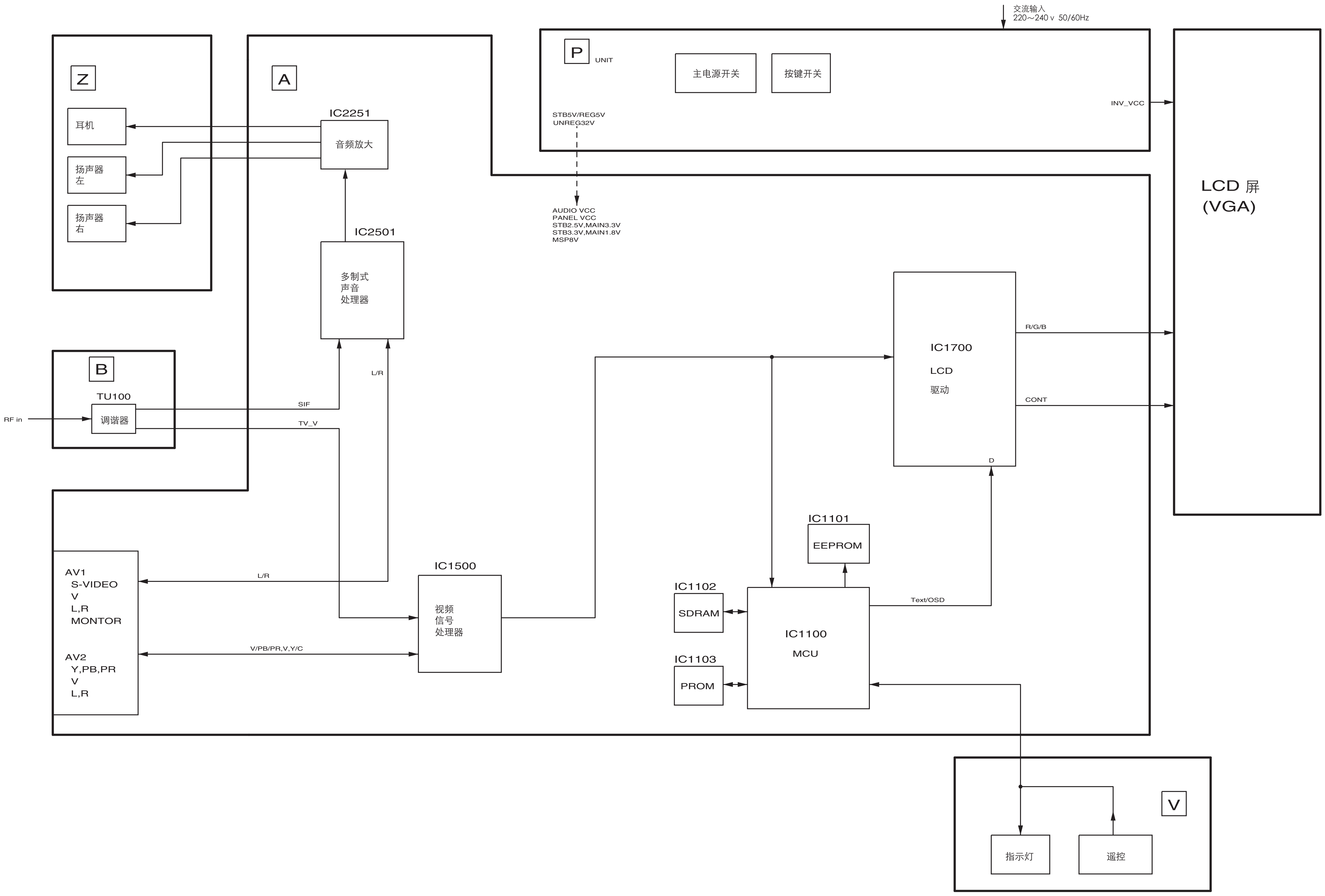

TC-20LA2G
主框图

TC-20LA2G
主框图

12.3. 电源框图

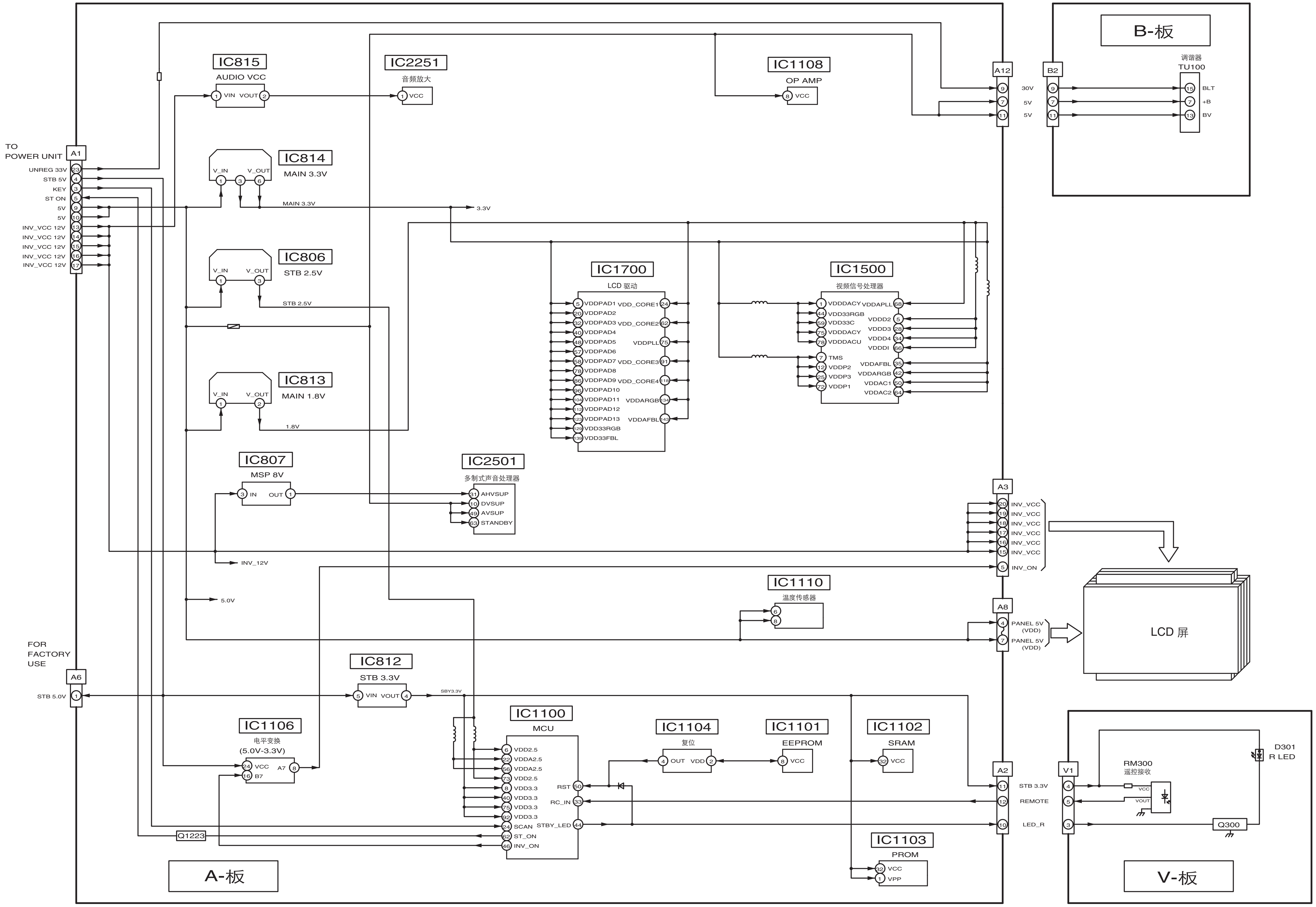

TC-20LA2G
电源框图

TC-20LA2G
电源框图

12.4. 信号框图

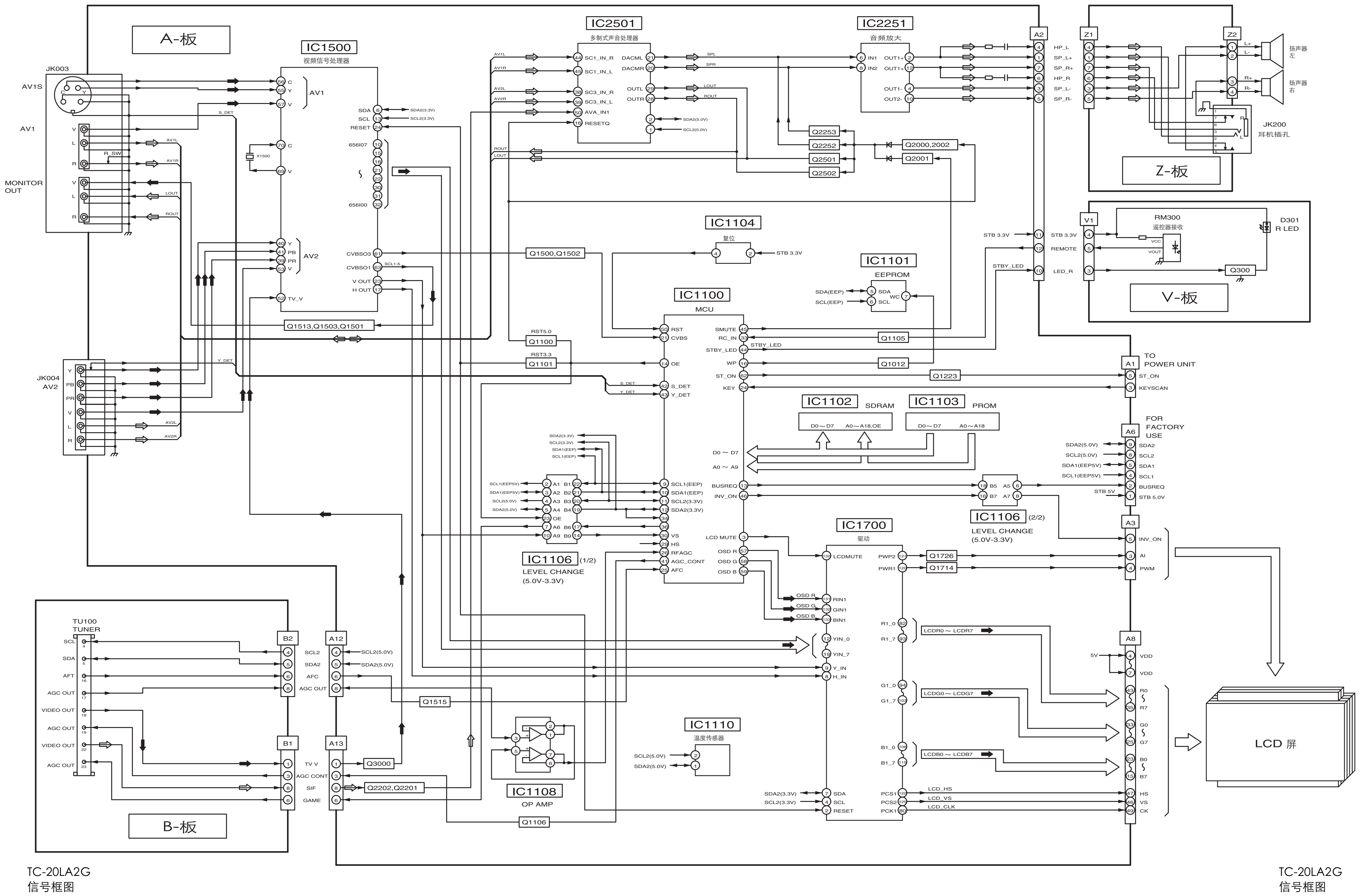

A-板
IC1500
视频信号处理器
JK003
AV1S
AV1
MONITOR OUT
R_SW
AV1L
AV1R
LOUT
ROUT
S_DET
X1500
SDA
SCL
RESET
656I07
656I00
CVBSO3
CVBSO1
SCL1-5
V OUT
H OUT
TV_V
AV2
Q1513,Q1503,Q1501
JK004
AV2
Y_DET
AV2L
AV2R
IC2501
多制式声音处理器
SC1_IN_R
SC1_IN_L
SC3_IN_R
SC3_IN_L
AVA_IN1
RESETQ
DACML
DACMR
OUTL
OUTR
SPL
SPR
SDA2(5.0V)
SCL2(5.0V)
SDA2(3.3V)
SCL2(3.3V)
IC2251
音频放大
IN1
IN2
OUT1+
OUT1-
OUT2-
Q2253
Q2252
Q2501
Q2502
Q2000,2002
Q2001
Q1500,Q1502
IC1104
复位
STB 3.3V
IC1101
EEPROM
SDA(EEP)
SCL(EEP)
WC
IC1100
MCU
RST
CVBS
OE
S_DET
Y_DET
SMUTE
RC_IN
STBY_LED
WP
ST_ON
KEY
RST5.0
Q1100
RST3.3
Q1101
Q1105
Q1012
Q1223
IC1102
SDRAM
D0～D7
A0～A18,OE
IC1103
PROM
A0～A18
D0 ～ D7
A0 ～ A9
BUSREQ
INV_ON
SCL1(EEP)
SDA1(EEP)
SCL1(EEP5V)
SDA1(EEP5V)
VS
HS
RFAGC
AGC_CONT
AFC
IC1106 (1/2)
LEVEL CHANGE
(5.0V-3.3V)
IC1106 (2/2)
LEVEL CHANGE
(5.0V-3.3V)
LCD MUTE
OSD R
OSD G
OSD B
IC1700
驱动
LCDMUTE
PWP2
PWR1
Q1726
Q1714
RIN1
GIN1
BIN1
YIN_0
YIN_7
Y_IN
H_IN
R1_0
R1_7
G1_0
G1_7
B1_0
B1_7
LCDR0～LCDR7
LCDG0～LCDG7
LCDB0～LCDB7
PCS1
PCS2
PCK1
LCD_HS
LCD_VS
LCD_CLK
IC1110
温度传感器
IC1108
OP AMP
Q1106
Q1515
Q3000
Q2202,Q2201
A2
HP_L
SP_L+
SP_R+
HP_R
SP_L-
SP_R-
REMOTE
LED_R
Z1
Z2
扬声器
左
扬声器
右
JK200
耳机插孔
Z-板
V1
RM300
遥控器接收
VCC
VOUT
D301
R LED
Q300
V-板
A1
TO
POWER UNIT
KEYSCAN
A6
FOR
FACTORY
USE
SDA2
SCL2
SDA1
SCL1
STB 5V
STB 5.0V
A3
AI
PWM
A8
5V
VDD
R0
R7
G0
G7
B0
B7
CK
LCD 屏
TU100
TUNER
AFT
AGC OUT
VIDEO OUT
B2
B1
A12
A13
TV V
AGC CONT
SIF
GAME
B-板
TC-20LA2G
信号框图

12.5. A板（1／5）线路图

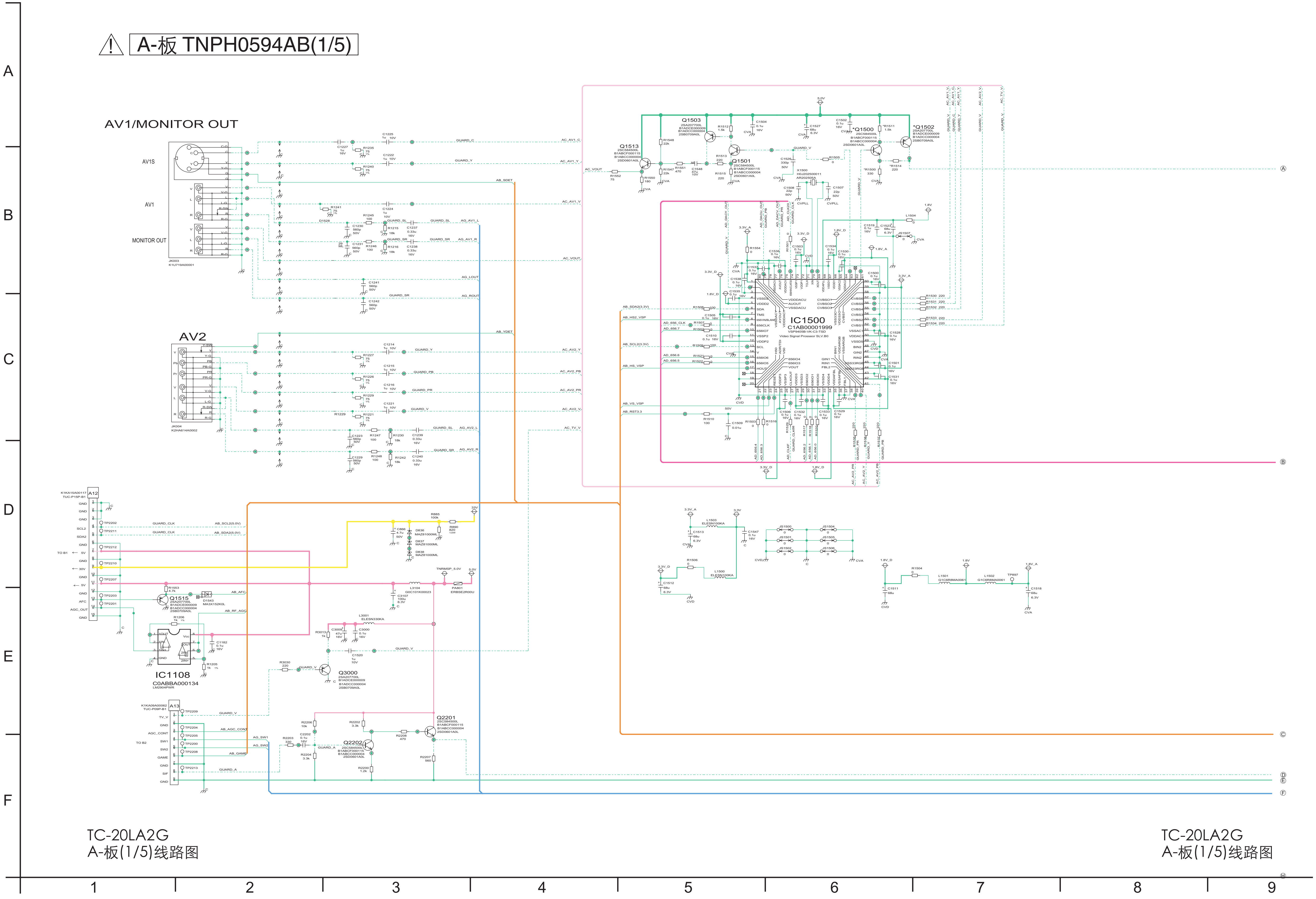
A-板 TNPH0594AB(1/5)
AV1/MONITOR OUT
AV1S
AV1
MONITOR OUT
JK003
K1U719A00001
AV2
JK004
K2HA614A0002
IC1500
C1AB00001999
VSP9405B-VK-C3-TSD
Video Signal Prosseor SLV.B0
Q1513
Q1503
Q1501
*Q1500
*Q1502
X1500
H0J202500011
AR202505A
K1KA15A00117
TUC-P15P-B1
A12
TO B1
Q1515
D1543
MA3X152K0L
IC1108
C0ABBA000134
LM2904PWR
K1KA09A00062
TUC-P09P-B1
A13
TO B2
Q3000
Q2201
Q2202
L3001
ELESN330KA
L3104
G0C101K00023
PA801
ERBSE2R00U
TNRMSP_5.0V
D836
D837
D838
MAZ81000ML
L1503
ELESN100KA
L1500
ELESN100KA
L1501
G1C6R8MA0061
L1502
G1C6R8MA0061
TP897
TC-20LA2G
A-板(1/5)线路图
TC-20LA2G
A-板(1/5)线路图
A
B
C
D
E
F
1
2
3
4
5
6
7
8
9

12.6. A 板 (2 / 5) 线路图

⚠ A-板 TNPH0594AB(2/5)

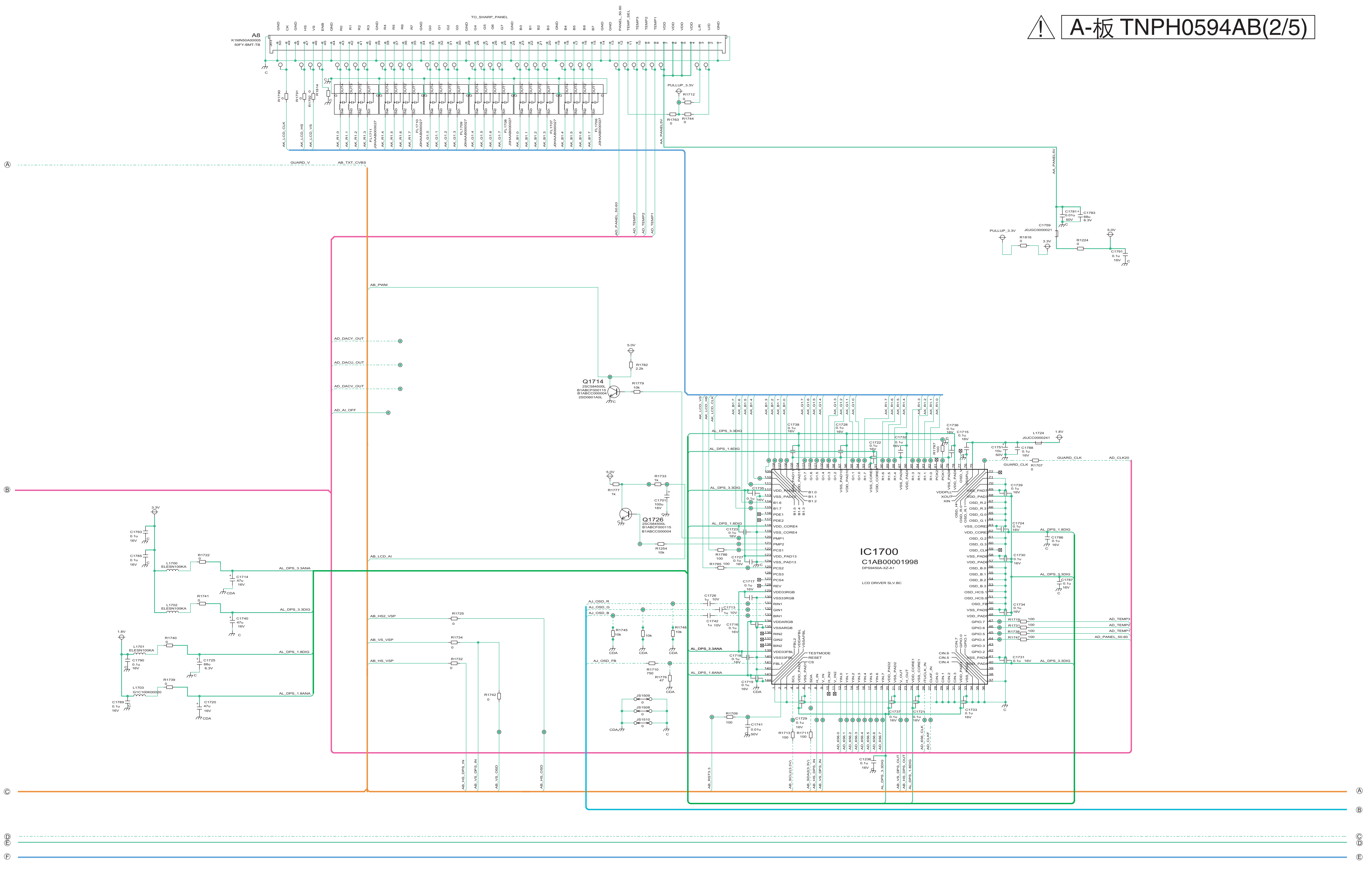

TC-20LA2G
A-板(2/5)线路图

TC-20LA2G
A-板(2/5)线路图

9	10	11	12	13	14	15	16	17

12.7. A板 （3 / 5） 线路图

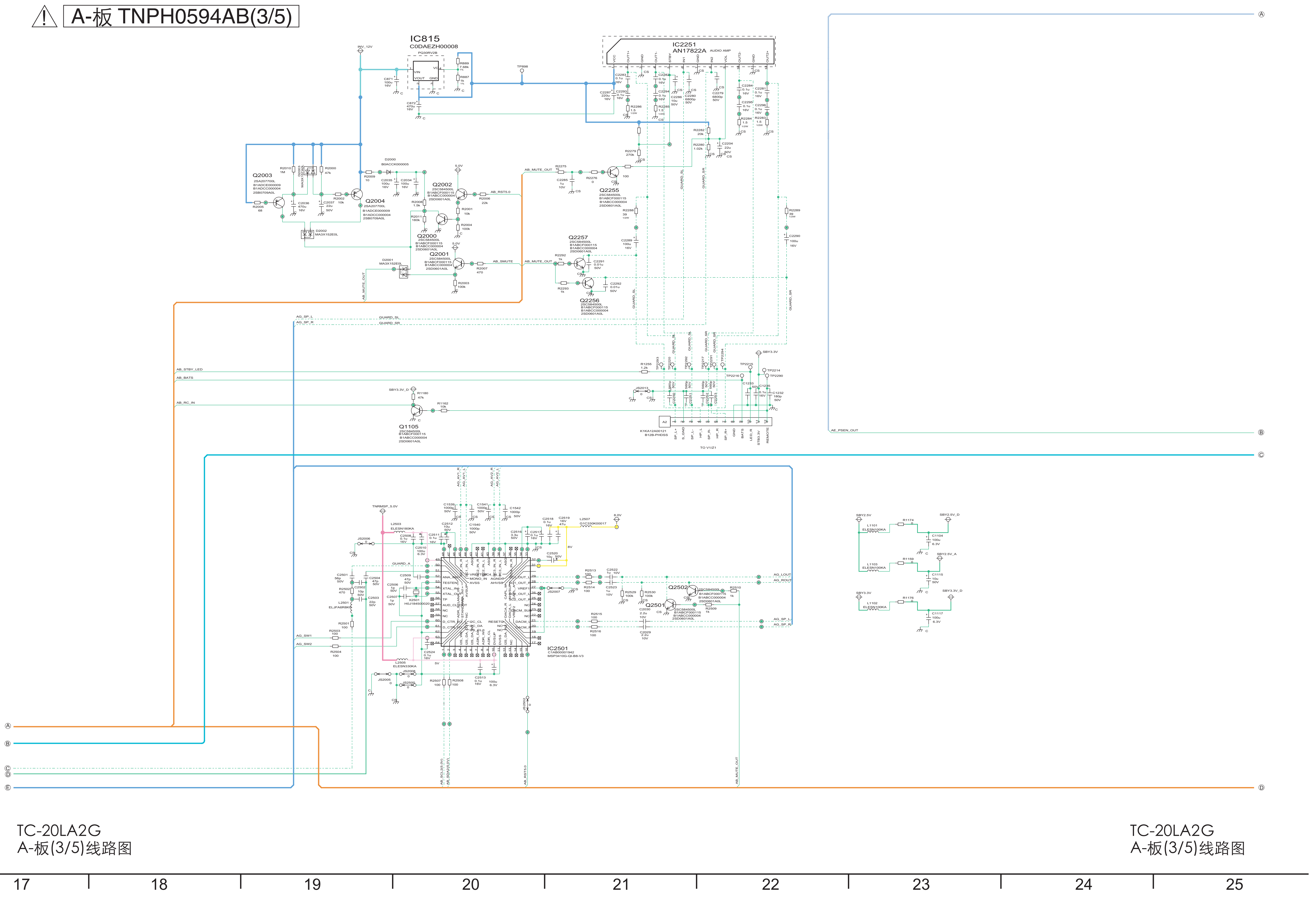
A-板 TNPH0594AB(3/5)
IC815
C0DAEZH00008
IC2251
AN17822A AUDIO AMP
IC2501
C1AB00001942
MSP3410G-QI-B8-V3
K1KA12A00121
B12B-PHDSS
TO V1/Z1
TC-20LA2G
A-板(3/5)线路图
TC-20LA2G
A-板(3/5)线路图
17
18
19
20
21
22
23
24
25

12.8. A 板 （4 / 5） 线路图

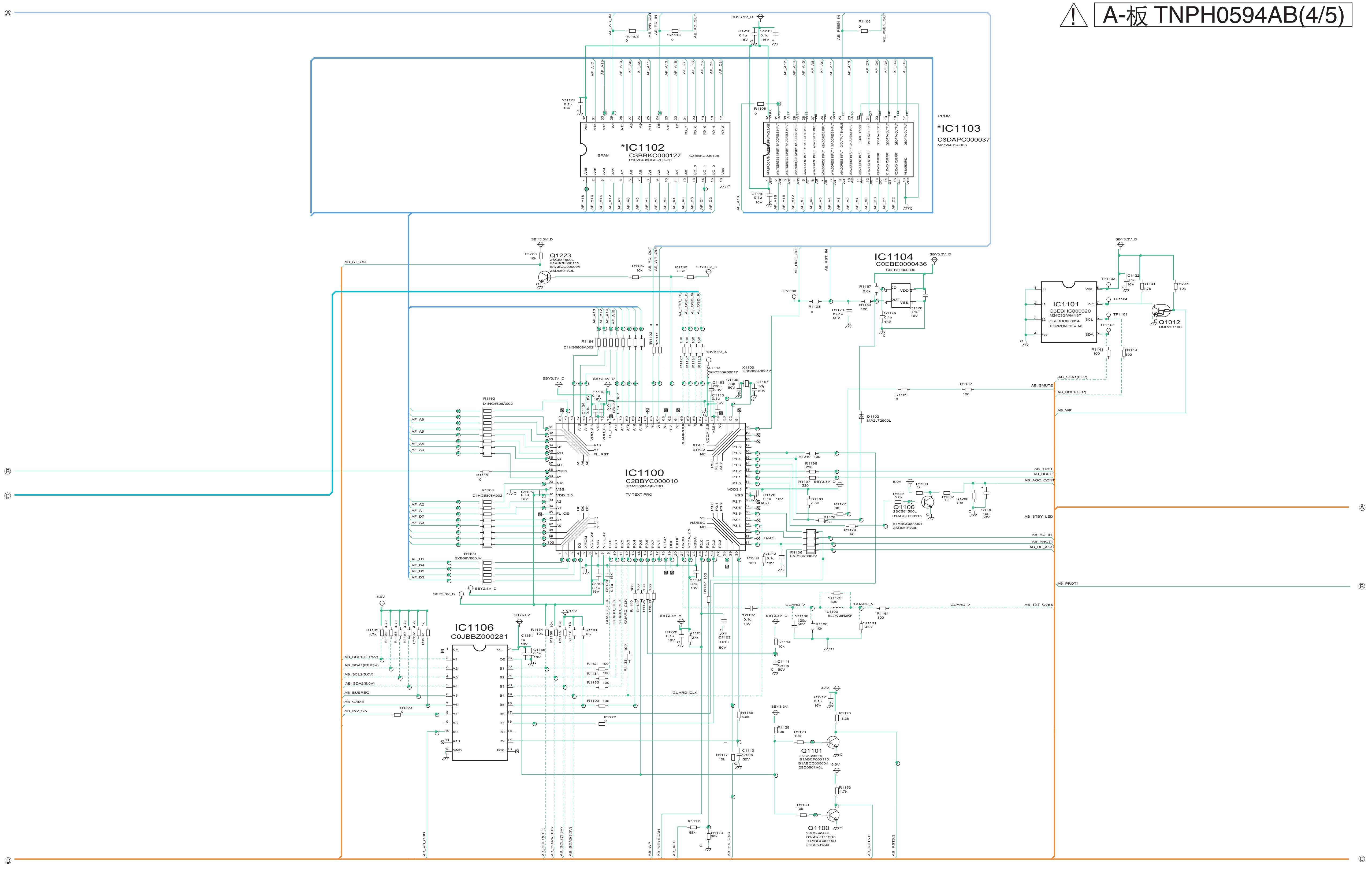

TC-20LA2G
A-板(4/5)线路图

TC-20LA2G
A-板(4/5)线路图

25	26	27	28	29	30	31	32	33

12.9. A板 (5 / 5) 线路图

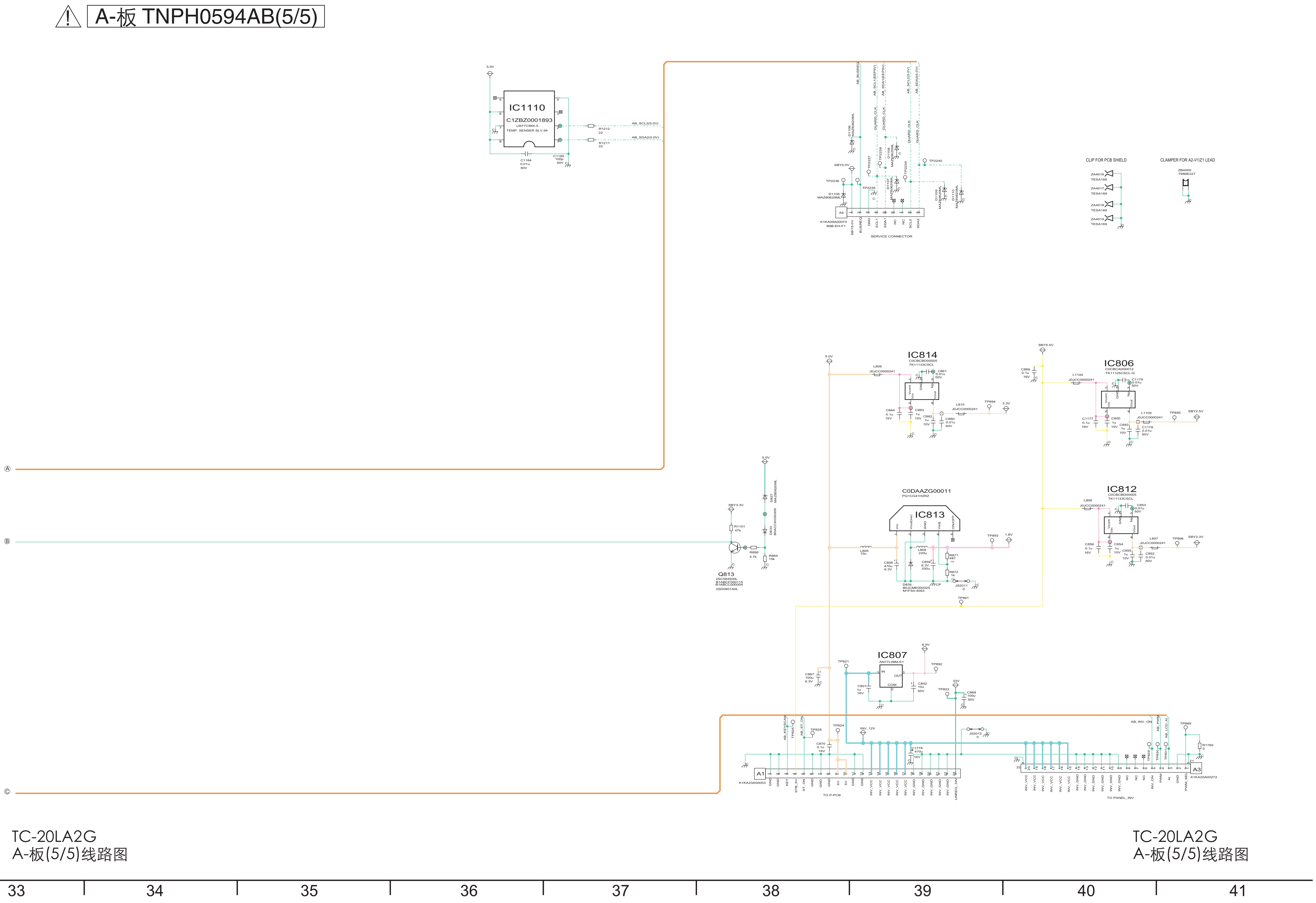
A-板 TNPH0594AB(5/5)
IC1110
C1ZBZ0001893
LM77CIMX-5
TEMP. SENSER SLV.94
AB_SCL2(5.0V)
AB_SDA2(5.0V)
SERVICE CONNECTOR
CLIP FOR PCB SHIELD
CLAMPER FOR A2-V1/Z1 LEAD
IC814
C0CBCBD00005
TK11133CSCL
IC806
C0CBCAD00012
TK11125CSCL-G
C0DAAZG00011
PQ1CG41H2RZ
IC813
IC812
C0CBCBD00005
TK11133CSCL
Q813
IC807
AN77L08M-E1
TO P-PCB
TO PANEL_INV
TC-20LA2G
A-板(5/5)线路图
TC-20LA2G
A-板(5/5)线路图
33
34
35
36
37
38
39
40
41

12.10. B, V, 和 Z 板线路图

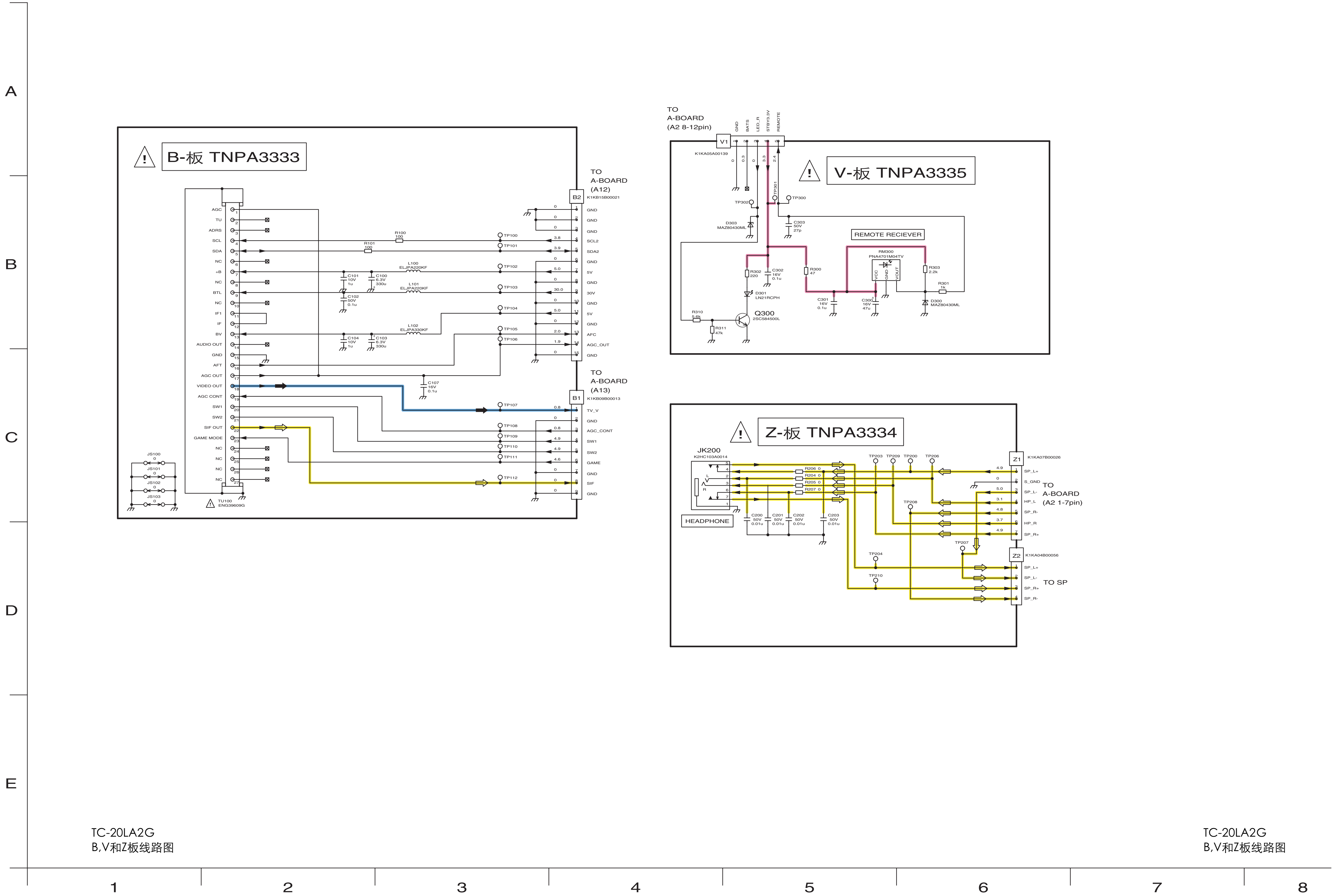

TC-20LA2G
B,V和Z板线路图

TC-20LA2G
B,V和Z板线路图

13 部品位置和机械部品表

13.1. 部品位置

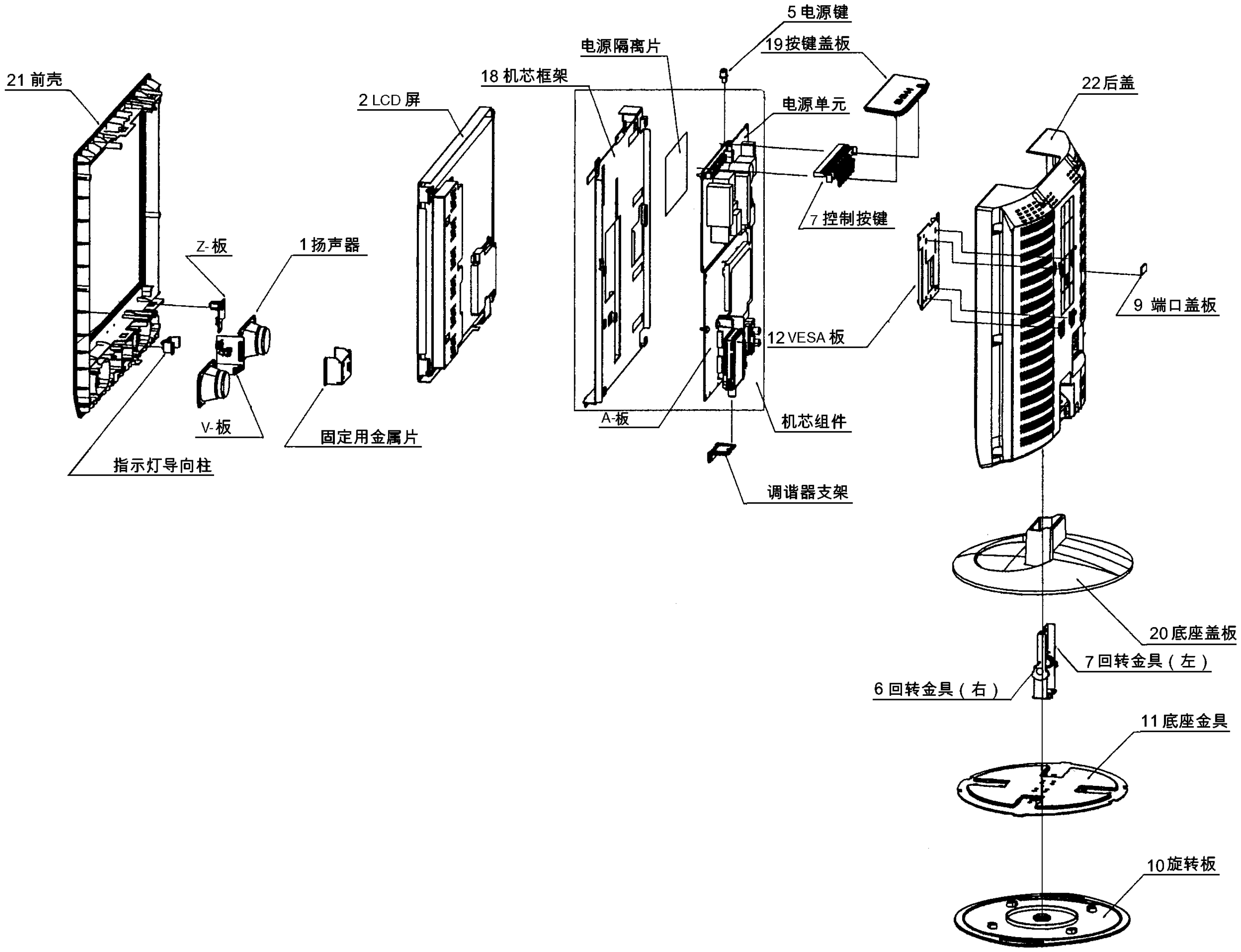

13.2. 包装流程图

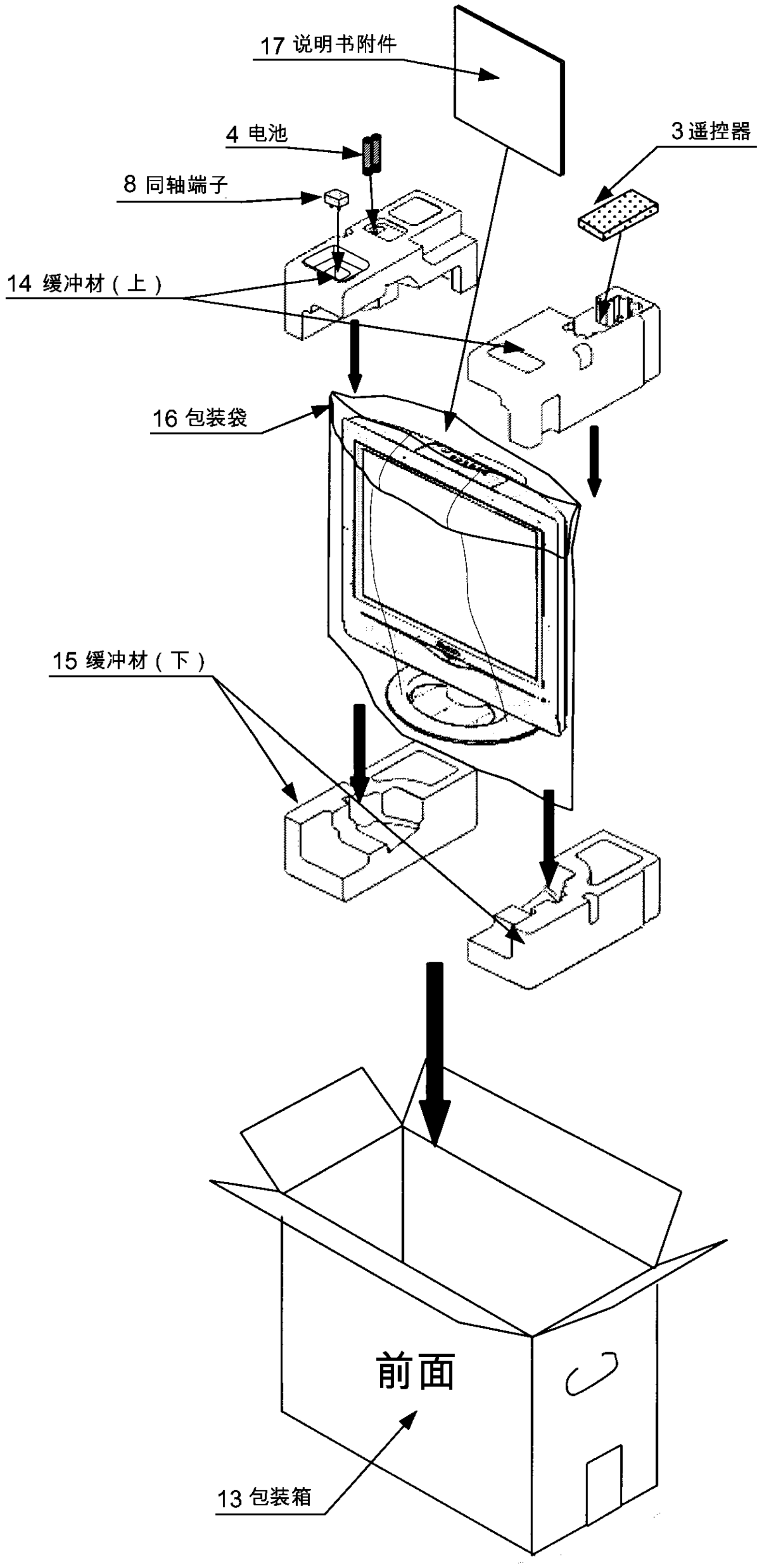

13.3. 机械部件更换表

Ref. No. 回路号	Part No. 部品品番	Part Name & Description 部品品名	Remarks
	3800A	保护胶带	
	J0KD00000071	磁环	
	J0KF00000018	磁环	
	K2CA2EZ00044	电源线	⚠
1	L0AA09B00001	喇叭	
2	L5EDD5L00005	LCD 板	⚠
3	N2QAJB000120	遥控器	
4	R6(DW)/2STA	电池	
	SC102HSC	硅胶	
	T5E7756	透明胶带	
	TBM0A0241-1	后铭牌	⚠
	TBM0A0250	AV 端子牌	
5	TBXA42902	电源键	
6	TEJA081	回转金具 （R）	
7	TEJA082	回转金具 （L）	
	TEJF016	旋转支架	
	TEWA103	胶垫	
8	TJB0A20200	75 欧姆端子	
9	TKKL5290	端口盖板	
10	TKXA13201	旋转板	
11	TKZG5039-2	底座金具	
12	TKZX5187	VESA 金具	
	TMK0A167	无纺布	
	TMK0A764	海绵条	
	TMK0A765	海绵条	
	TMKK039-1	胶垫	
	TMME190	线夹	
	TMME237	线夹	
13	TPC0A47301	包装箱	
14	TPD0A1055	缓冲材 （上）	
15	TPD0A2050	缓冲材 （下）	
16	TPE0A4028	包装袋	
17	TQB0A1139	说明书	⚠
	TQD0A12002	合格票	
	TQD0A18003-1	保修证	
	TQE0A501	塑料袋（说明书附件）	
	TSXL406	排线	
18	TUAA21701	机芯框架	
19	TXFBX020LWK	按键部组件	
20	TZRKX010LVJ	底座盖板	
21	TZRTY010LVJ	前壳	⚠
22	TZRXF010LVJ	后盖	⚠
	XTB4+18JFZ	螺钉	

14 更换部件表

14.1. 注意事项

带有⚠标记的部件具有对于安全很重要的特殊性能，如果要更换这些部件的任何一个时，必须使用厂方的特制部件。

RTL（保留时间限制）

注意：标记 (RTL)表明该部件的保留时间有一定的限制。
这种组件，在不连续工作后的一特定时间之内还可继续使用。有效保留时间取决于组件种类，并需符合部件和生产保留管理的有关法规。
有效期之外，组件将不能使用。

部件名称缩写和说明

1. 电阻器

例：

ERD25TJ104 C 100KOHM, J, 1/4W

型号 允许误差

型号	允许误差
C ：碳	F：± 1%
F ：熔断丝	G：± 2%
M ：金属氧化物 金属薄膜	J ：± 5%
	K：± 10%
S ：固体	M：± 20%
W：绕线	

2. 电容器

例：

ECKF1H103ZF C 0.01UF, Z, 50V

型号 允许误差

型号	允许误差
C ： 瓷介	C ：± 0.25pF
E ： 电解	D ：± 0.5pF
P ： 聚脂 聚苯 已稀	F ：± 1pF
	G ：± 3pF
	J ：± 5pF
T ： 钽	K ：± 10pF
	L ：± 15pF
	M ：± 20pF
	P ：+100%，-0%
	Z ：+80%，-20%

14.2. 电子部件更换表

14.2.1. 集成电路

Ref. No. 回路号	Part No. 部品品番	Part Name & Description 部品品名	Remarks
	集成电路		
IC806	C0CBCAD00012	集成电路	
IC807	AN77L08M-E1	集成电路	
IC812	C0CBCBD00005	集成电路	
IC813	C0DAAZG00011	集成电路	
IC814	C0CBCBD00005	集成电路	
IC815	C0DAEZH00008	集成电路	
IC1100	C2BBYC000010	集成电路	
IC1101	C3EBHC000020	集成电路	
IC1103	C3DAPC000037	集成电路	
	TVRN297	集成电路（订购品番）	
IC1104	C0EBE0000436	集成电路	
IC1106	C0JBBZ000281	集成电路	
IC1108	C0ABBA000134	集成电路	
IC1110	C1ZBZ0001893	集成电路	
IC1500	C1AB00001999	集成电路	
IC1700	C1AB00001998	集成电路	
IC2251	AN17822A	集成电路	
IC2501	C1AB00001942	集成电路	

14.2.2. 三极管

Ref. No. 回路号	Part No. 部品品番	Part Name & Description 部品品名	Remarks
	三极管		
Q300	2SC584500L	三极管	
Q813	2SC584500L	三极管	
Q1012	UNR221100L	三极管	
Q1100	2SC584500L	三极管	
Q1101	2SC584500L	三极管	
Q1105	2SC584500L	三极管	
Q1106	2SC584500L	三极管	
Q1223	2SC584500L	三极管	
Q1501	2SC584500L	三极管	
Q1503	2SA207700L	三极管	
Q1513	2SC584500L	三极管	
Q1515	2SA207700L	三极管	
Q1714	2SC584500L	三极管	
Q1726	2SC584500L	三极管	
Q2000	2SC584500L	三极管	
Q2001	2SC584500L	三极管	
Q2002	2SC584500L	三极管	
Q2003	2SA207700L	三极管	
Q2004	2SA207700L	三极管	
Q2201	2SC584500L	三极管	
Q2202	2SC584500L	三极管	
Q2255	2SC584500L	三极管	
Q2256	2SD13280TL	三极管	
Q2257	2SD13280TL	三极管	
Q2501	2SC584500L	三极管	
Q2502	2SC584500L	三极管	
Q3000	2SA207700L	三极管	

14.2.3. 二极管

Ref. No. 回路号	Part No. 部品品番	Part Name & Description 部品品名	Remarks
	二极管		
D300	MAZ80430ML	二极管	
D301	LN21RCPH	二极管	
D303	MAZ80430ML	二极管	
D826	MAZ80620ML	二极管	
D827	MAZ80620ML	二极管	
D833	B0ACCK000005	二极管	
D835	B0JCME000025	二极管	
D836	MAZ81000ML	二极管	
D837	MAZ81000ML	二极管	
D838	MAZ81000ML	二极管	
D1102	MA2J72900L	二极管	
D1105	MAZ80620ML	二极管	
D1106	MAZ80620ML	二极管	
D1107	MAZ80620ML	二极管	
D1108	MAZ80620ML	二极管	
D1109	MAZ80620ML	二极管	
D1110	MAZ80620ML	二极管	
D1543	MA3X152K0L	二极管	
D2000	B0ACCK000005	二极管	
D2001	MA3X152E0L	二极管	
D2002	MA3X152E0L	二极管	
D2003	MA3X157A0L	二极管	

14.2.4. 线圈

Ref. No. 回路号	Part No. 部品品番	Part Name & Description 部品品名	Remarks
	线圈		
L100	ELJPA220KF	线圈	
L101	ELJPA220KF	线圈	
L102	ELJPA330KF	线圈	
L805	G0A100GA0013	线圈	
L806	J0JCC0000241	线圈	
L807	J0JCC0000241	线圈	
L808	G0A221ZA0041	线圈	
L809	J0JCC0000241	线圈	
L810	J0JCC0000241	线圈	
L1101	LF7.5NFT100K	校正线圈	
L1102	LF7.5NFT100K	校正线圈	
L1103	LF7.5NFT100K	校正线圈	
L1104	J0JCC0000241	线圈	
L1105	J0JCC0000241	线圈	
L1113	G1C330K00017	线圈	
L1500	LF7.5NFT100K	校正线圈	
L1501	G1C6R8MA0061	线圈	
L1502	G1C6R8MA0061	线圈	
L1503	LF7.5NFT100K	校正线圈	
L1504	ERJ3GEY0R00V	M 0 OHM J 1/16W	
L1504	ERJ3GEY0R00V	M 0 OHM J 1/16W	
L1700	LF7.5NFT100K	校正线圈	
L1701	LF7.5NFT100K	校正线圈	
L1702	LF7.5NFT100K	校正线圈	
L1703	G1C100K00020	线圈	
FL1706	J0HAAB000027	线圈	
FL1707	J0HAAB000027	线圈	
FL1708	J0HAAB000027	线圈	
FL1709	J0HAAB000027	线圈	
FL1710	J0HAAB000027	线圈	
FL1711	J0HAAB000027	线圈	
L1724	J0JCC0000241	线圈	
L1759	J0JGC0000021	线圈	
L2501	ELJFA6R8KF	线圈	
L2503	LF7.5NFT180K	校正线圈	
L2505	LF7.5NFT330K	线圈	
L2507	G1C330K00017	线圈	
L3001	LF7.5NFT330K	线圈	
L3104	G0C101K00023	线圈	

14.2.5. 电阻

Ref. No. 回路号	Part No. 部品品番	Part Name & Description 部品品名	Remarks
	电阻		
PA801	ERBSE2R00U	保险电阻	
R100	ERJ3GEYJ101V	M 100 OHM J 1/16W	
R101	ERJ3GEYJ101V	M 100 OHM J 1/16W	
R300	ERJ3GEYJ470V	M 47 OHM J 1/16W	
R301	ERJ3GEYJ102V	M 1K OHM J 1/16W	
R302	ERJ3GEYJ221V	M 220 OHM J 1/16W	
R303	ERJ3GEYJ222V	M 2.2K OHM J 1/16W	
R310	ERJ3GEYJ562V	M 5.6K OHM J 1/16W	
R311	ERJ3GEYJ473V	M 47K OHM J 1/16W	
R856	ERJ3GEYJ472V	M 4.7K OHM J 1/16W	
R865	ERJ3GEYJ153V	M 15K OHM J 1/16W	
R871	ERJ3EKF4870V	M 487 OHM F 1/16W	
R872	ERJ3EKF1001V	M 1K OHM F 1/16W	
R885	ERJ3GEYJ104V	M 100K OHM J 1/16W	
R887	ERJ3EKF1001V	M 1K OHM F 1/16W	
R889	ERJ3EKF7681V	M 7.68K OHM F 1/16W	
R890	ERJ12YJ821U	M 820 OHM J 1/2W	
R1100	EXB38V680JV	M 68 OHM J 1/16W	
R1101	ERJ3GEYJ473V	M 47K OHM J 1/16W	
R1114	ERJ3GEYJ103V	M 10K OHM J 1/16W	
R1115	ERJ3GEYJ103V	M 10K OHM J 1/16W	
R1117	ERJ3GEYJ103V	M 10K OHM J 1/16W	
R1118	ERJ3GEYJ103V	M 10K OHM J 1/16W	
R1121	ERJ3GEYJ101V	M 100 OHM J 1/16W	
R1122	ERJ3GEYJ101V	M 100 OHM J 1/16W	
R1123	ERJ3GEYJ101V	M 100 OHM J 1/16W	
R1125	ERJ3GEYJ101V	M 100 OHM J 1/16W	
R1126	ERJ3GEYJ103V	M 10K OHM J 1/16W	
R1127	ERJ3GEYJ101V	M 100 OHM J 1/16W	
R1128	ERJ3GEYJ103V	M 10K OHM J 1/16W	
R1129	ERJ3GEYJ103V	M 10K OHM J 1/16W	
R1130	ERJ3GEYJ101V	M 100 OHM J 1/16W	
R1131	ERJ3GEYJ101V	M 100 OHM J 1/16W	
R1132	ERJ3GEYJ101V	M 100 OHM J 1/16W	
R1133	ERJ3GEYJ101V	M 100 OHM J 1/16W	
R1134	ERJ3GEYJ101V	M 100 OHM J 1/16W	
R1136	EXB38V680JV	M 68 OHM J 1/16W	
R1137	ERJ3GEYJ101V	M 100 OHM J 1/16W	
R1139	ERJ3GEYJ103V	M 10K OHM J 1/16W	
R1140	ERJ3GEYJ101V	M 100 OHM J 1/16W	
R1141	ERJ3GEYJ101V	M 100 OHM J 1/16W	
R1143	ERJ3GEYJ101V	M 100 OHM J 1/16W	
R1147	ERJ3GEYJ101V	M 100 OHM J 1/16W	
R1151	ERJ3GEYJ101V	M 100 OHM J 1/16W	
R1153	ERJ3GEYJ472V	M 4.7K OHM J 1/16W	
R1154	ERJ3GEYJ103V	M 10K OHM J 1/16W	
R1155	ERJ3GEYJ472V	M 4.7K OHM J 1/16W	
R1157	ERJ3GEYJ472V	M 4.7K OHM J 1/16W	
R1158	ERJ3GEYJ103V	M 10K OHM J 1/16W	
R1162	ERJ3GEYJ103V	M 10K OHM J 1/16W	
R1163	D1HG6808A002	8联电阻 68 OHM	
R1164	D1HG6808A002	8联电阻 68 OHM	
R1166	ERJ3GEYJ562V	M 5.6K OHM J 1/16W	
R1167	ERJ3GEYJ562V	M 5.6K OHM J 1/16W	
R1168	D1HG6808A002	8联电阻 68 OHM	

Ref. No. 回路号	Part No. 部品品番	Part Name & Description 部品品名	Remarks
R1169	ERJ3GEYJ273V	M 27K OHM J 1/16W	
R1170	ERJ3GEYJ332V	M 3.3K OHM J 1/16W	
R1172	ERJ3GEYJ683V	M 68K OHM J 1/16W	
R1173	ERJ3GEYJ683V	M 68K OHM J 1/16W	
R1177	ERJ3GEYJ680V	M 68 OHM J 1/16W	
R1178	ERJ3GEYJ332V	M 3.3K OHM J 1/16W	
R1179	ERJ3GEYJ680V	M 68 OHM J 1/16W	
R1180	ERJ3GEYJ473V	M 47K OHM J 1/16W	
R1181	ERJ3GEYJ332V	M 3.3K OHM J 1/16W	
R1182	ERJ3GEYJ332V	M 3.3K OHM J 1/16W	
R1183	ERJ3GEYJ472V	M 4.7K OHM J 1/16W	
R1184	ERJ3GEYJ472V	M 4.7K OHM J 1/16W	
R1189	ERJ3GEYJ101V	M 100 OHM J 1/16W	
R1190	ERJ3GEYJ101V	M 100 OHM J 1/16W	
R1191	ERJ3GEYJ103V	M 10K OHM J 1/16W	
R1192	ERJ3GEYJ472V	M 4.7K OHM J 1/16W	
R1194	ERJ3GEYJ472V	M 4.7K OHM J 1/16W	
R1196	ERJ3GEYJ221V	M 220 OHM J 1/16W	
R1197	ERJ3GEYJ221V	M 220 OHM J 1/16W	
R1200	ERJ3GEYJ103V	M 10K OHM J 1/16W	
R1201	ERJ3GEYJ562V	M 5.6K OHM J 1/16W	
R1202	ERJ3GEYJ102V	M 1K OHM J 1/16W	
R1203	ERJ3GEYJ102V	M 1K OHM J 1/16W	
R1205	ERJ3EKF1001V	M 1K OHM F 1/16W	
R1206	ERJ3EKF1001V	M 1K OHM F 1/16W	
R1207	ERJ3GEYJ102V	M 1K OHM J 1/16W	
R1208	ERJ3GEYJ101V	M 100 OHM J 1/16W	
R1209	ERJ3GEYJ101V	M 100 OHM J 1/16W	
R1210	ERJ3GEYJ101V	M 100 OHM J 1/16W	
R1211	ERJ3GEYJ220V	M 22 OHM J 1/16W	
R1212	ERJ3GEYJ220V	M 22 OHM J 1/16W	
R1215	ERJ3GEYJ183V	M 18K OHM J 1/16W	
R1216	ERJ3GEYJ183V	M 18K OHM J 1/16W	
R1221	ERJ3EKF75R0V	M 75 OHM F 1/16W	
R1221	ERJ3EKF75R0V	M 75 OHM F 1/16W	
R1226	ERJ3EKF75R0V	M 75 OHM F 1/16W	
R1226	ERJ3EKF75R0V	M 75 OHM F 1/16W	
R1227	ERJ3EKF75R0V	M 75 OHM F 1/16W	
R1227	ERJ3EKF75R0V	M 75 OHM F 1/16W	
R1227	ERJ3EKF75R0V	M 75 OHM F 1/16W	
R1229	ERJ3EKF75R0V	M 75 OHM F 1/16W	
R1229	ERJ3EKF75R0V	M 75 OHM F 1/16W	
R1230	ERJ3GEYJ183V	M 18K OHM J 1/16W	
R1235	ERJ3EKF75R0V	M 75 OHM F 1/16W	
R1235	ERJ3EKF75R0V	M 75 OHM F 1/16W	
R1240	ERJ3EKF75R0V	M 75 OHM F 1/16W	
R1240	ERJ3EKF75R0V	M 75 OHM F 1/16W	
R1241	ERJ3EKF75R0V	M 75 OHM F 1/16W	
R1241	ERJ3EKF75R0V	M 75 OHM F 1/16W	
R1242	ERJ3GEYJ183V	M 18K OHM J 1/16W	
R1244	ERJ3GEYJ103V	M 10K OHM J 1/16W	
R1245	ERJ3GEYJ101V	M 100 OHM J 1/16W	
R1246	ERJ3GEYJ101V	M 100 OHM J 1/16W	
R1247	ERJ3GEYJ101V	M 100 OHM J 1/16W	
R1248	ERJ3GEYJ101V	M 100 OHM J 1/16W	
R1253	ERJ3GEYJ103V	M 10K OHM J 1/16W	
R1254	ERJ3GEYJ103V	M 10K OHM J 1/16W	
R1255	ERJ3GEYJ122V	M 1.2K OHM J 1/16W	

Ref. No. 回路号	Part No. 部品品番	Part Name & Description 部品品名	Remarks
R1501	ERJ3GEYJ820V	M 82 OHM J 1/16W	
R1502	ERJ3GEYJ820V	M 82 OHM J 1/16W	
R1503	ERJ3GEYJ820V	M 82 OHM J 1/16W	
R1507	ERJ3GEYJ820V	M 82 OHM J 1/16W	
R1508	ERJ3GEYJ101V	M 100 OHM J 1/16W	
R1509	ERJ3GEYJ101V	M 100 OHM J 1/16W	
R1510	ERJ3GEYJ101V	M 100 OHM J 1/16W	
R1512	ERJ3GEYJ152V	M 1.5K OHM J 1/16W	
R1513	ERJ3GEYJ221V	M 220 OHM J 1/16W	
R1515	ERJ3GEYJ221V	M 220 OHM J 1/16W	
R1516	ERJ3GEYJ820V	M 82 OHM J 1/16W	
R1517	ERJ3GEYJ820V	M 82 OHM J 1/16W	
R1518	ERJ3GEYJ820V	M 82 OHM J 1/16W	
R1520	ERJ3GEYJ820V	M 82 OHM J 1/16W	
R1521	ERJ3GEYJ820V	M 82 OHM J 1/16W	
R1522	ERJ3GEYJ820V	M 82 OHM J 1/16W	
R1529	ERJ3GEYJ680V	M 68 OHM J 1/16W	
R1547	ERJ3GEYJ223V	M 22K OHM J 1/16W	
R1548	ERJ3GEYJ223V	M 22K OHM J 1/16W	
R1550	ERJ6GEYJ181V	M 180 OHM J 1/10W	
R1551	ERJ3GEYJ471V	M 470 OHM J 1/16W	
R1552	ERJ3GEYJ750V	M 75 OHM J 1/16W	
R1553	ERJ3GEYJ472V	M 4.7K OHM J 1/16W	
R1709	ERJ3GEYJ101V	M 100 OHM J 1/16W	
R1710	ERJ3GEYJ751V	M 750 OHM J 1/16W	
R1711	ERJ3GEYJ101V	M 100 OHM J 1/16W	
R1713	ERJ3GEYJ101V	M 100 OHM J 1/16W	
R1717	ERJ3GEYJ103V	M 10K OHM J 1/16W	
R1719	ERJ3GEYJ101V	M 100 OHM J 1/16W	
R1731	ERJ3GEYJ101V	M 100 OHM J 1/16W	
R1733	ERJ3GEYJ102V	M 1K OHM J 1/16W	
R1738	ERJ3GEYJ101V	M 100 OHM J 1/16W	
R1745	ERJ3GEYJ103V	M 10K OHM J 1/16W	
R1747	ERJ3GEYJ101V	M 100 OHM J 1/16W	
R1748	ERJ3GEYJ103V	M 10K OHM J 1/16W	
R1776	ERJ3GEYJ680V	M 68 OHM J 1/16W	
R1777	ERJ3GEYJ102V	M 1K OHM J 1/16W	
R1779	ERJ3GEYJ103V	M 10K OHM J 1/16W	
R1782	ERJ3GEYJ222V	M 2.2K OHM J 1/16W	
R1785	ERJ3GEYJ101V	M 100 OHM J 1/16W	
R1786	ERJ3GEYJ101V	M 100 OHM J 1/16W	
R1787	ERJ3GEYJ101V	M 100 OHM J 1/16W	
R2000	ERJ3GEYJ473V	M 47K OHM J 1/16W	
R2001	ERJ3GEYJ103V	M 10K OHM J 1/16W	
R2002	ERJ3GEYJ103V	M 10K OHM J 1/16W	
R2003	ERJ3GEYJ104V	M 100K OHM J 1/16W	
R2004	ERJ3GEYJ104V	M 100K OHM J 1/16W	
R2005	ERJ3GEYJ680V	M 68 OHM J 1/16W	
R2006	ERJ3GEYJ223V	M 22K OHM J 1/16W	
R2007	ERJ3GEYJ471V	M 470 OHM J 1/16W	
R2008	ERJ3GEYJ152V	M 1.5K OHM J 1/16W	
R2009	ERJ6GEYJ100V	M 10 OHM J 1/10W	
R2010	ERJ3GEYJ105V	M 1M OHM F 1/16W	
R2011	ERJ3GEYJ184V	M 180K OHM J 1/16W	
R2200	ERJ3GEYJ122V	M 1.2K OHM J 1/16W	
R2202	ERJ3GEYJ332V	M 3.3K OHM J 1/16W	
R2203	ERJ3GEYJ331V	M 330 OHM J 1/16W	
R2204	ERJ3GEYJ332V	M 3.3K OHM J 1/16W	

Ref. No. 回路号	Part No. 部品品番	Part Name & Description 部品品名	Remarks
R2206	ERJ3GEYJ103V	M 10K OHM J 1/16W	
R2207	ERJ3GEYJ561V	M 560 OHM J 1/16W	
R2208	ERJ3GEYJ471V	M 470 OHM J 1/16W	
R2275	ERJ3GEYJ472V	M 4.7K OHM J 1/16W	
R2278	ERJ3GEYJ101V	M 100 OHM J 1/16W	
R2279	ERJ3GEYJ274V	M 270K OHM J 1/16W	
R2280	ERJ3EKF1021V	M 1.02K OHM F 1/16W	
R2282	ERJ3EKF2002V	M 20K OHM F 1/16W	
R2283	ERJ12YJ1R5U	M 1.5 OHM J 1/2W	
R2284	ERJ12YJ1R5U	M 1.5 OHM J 1/2W	
R2285	ERJ12YJ1R5U	M 1.5 OHM J 1/2W	
R2286	ERJ12YJ1R5U	M 1.5 OHM J 1/2W	
R2287	ERJ3GEYJ274V	M 270K OHM J 1/16W	
R2288	ERJ12YJ390U	M 39 OHM J 1/2W	
R2289	ERJ12YJ390U	M 39 OHM J 1/2W	
R2292	ERJ3GEYJ102V	M 1K OHM J 1/16W	
R2293	ERJ3GEYJ102V	M 1K OHM J 1/16W	
R2501	ERJ3GEYJ101V	M 100 OHM J 1/16W	
R2502	ERJ3GEYJ471V	M 470 OHM J 1/16W	
R2503	ERJ3GEYJ101V	M 100 OHM J 1/16W	
R2504	ERJ3GEYJ101V	M 100 OHM J 1/16W	
R2507	ERJ3GEYJ101V	M 100 OHM J 1/16W	
R2508	ERJ3GEYJ101V	M 100 OHM J 1/16W	
R2509	ERJ3GEYJ102V	M 1K OHM J 1/16W	
R2510	ERJ3GEYJ102V	M 1K OHM J 1/16W	
R2513	ERJ3GEYJ101V	M 100 OHM J 1/16W	
R2514	ERJ3GEYJ101V	M 100 OHM J 1/16W	
R2515	ERJ3GEYJ101V	M 100 OHM J 1/16W	
R2516	ERJ3GEYJ101V	M 100 OHM J 1/16W	
R2529	ERJ3GEYJ104V	M 100K OHM J 1/16W	
R2530	ERJ3GEYJ104V	M 100K OHM J 1/16W	
R3013	ERJ3GEYJ102V	M 1K OHM J 1/16W	
R3030	ERJ3GEYJ221V	M 220 OHM J 1/16W	
R204	ERJ6GEY0R00V	M 0 OHM J 1/10W	
R205	ERJ6GEY0R00V	M 0 OHM J 1/10W	
R206	ERJ6GEY0R00V	M 0 OHM J 1/10W	
R207	ERJ6GEY0R00V	M 0 OHM J 1/10W	
R1105	ERJ3GEY0R00V	M 0 OHM J 1/16W	
R1106	ERJ3GEY0R00V	M 0 OHM J 1/16W	
R1108	ERJ3GEY0R00V	M 0 OHM J 1/16W	
R1109	ERJ3GEY0R00V	M 0 OHM J 1/16W	
R1112	ERJ3GEY0R00V	M 0 OHM J 1/16W	
R1112	ERJ3GEY0R00V	M 0 OHM J 1/16W	
R1159	ERJ3GEY0R00V	M 0 OHM J 1/16W	
R1174	ERJ3GEY0R00V	M 0 OHM J 1/16W	
R1176	ERJ3GEY0R00V	M 0 OHM J 1/16W	
R1222	ERJ3GEY0R00V	M 0 OHM J 1/16W	
R1223	ERJ3GEY0R00V	M 0 OHM J 1/16W	
R1224	ERJ3GEY0R00V	M 0 OHM J 1/16W	
R1224	ERJ3GEY0R00V	M 0 OHM J 1/16W	
R1236	ERJ3GEY0R00V	M 0 OHM J 1/16W	
R1236	ERJ3GEY0R00V	M 0 OHM J 1/16W	
JS1500	ERJ3GEY0R00V	M 0 OHM J 1/16W	
JS1500	ERJ3GEY0R00V	M 0 OHM J 1/16W	
JS1501	ERJ3GEY0R00V	M 0 OHM J 1/16W	
JS1501	ERJ3GEY0R00V	M 0 OHM J 1/16W	
JS1502	ERJ3GEY0R00V	M 0 OHM J 1/16W	
JS1502	ERJ3GEY0R00V	M 0 OHM J 1/16W	

Ref. No. 回路号	Part No. 部品品番	Part Name & Description 部品品名	Remarks
JS1504	ERJ3GEY0R00V	M 0 OHM J 1/16W	
JS1504	ERJ3GEY0R00V	M 0 OHM J 1/16W	
R1504	ERJ3GEY0R00V	M 0 OHM J 1/16W	
JS1505	ERJ3GEY0R00V	M 0 OHM J 1/16W	
JS1505	ERJ3GEY0R00V	M 0 OHM J 1/16W	
R1505	ERJ3GEY0R00V	M 0 OHM J 1/16W	
JS1506	ERJ3GEY0R00V	M 0 OHM J 1/16W	
JS1506	ERJ3GEY0R00V	M 0 OHM J 1/16W	
R1506	ERJ3GEY0R00V	M 0 OHM J 1/16W	
JS1507	ERJ3GEY0R00V	M 0 OHM J 1/16W	
JS1507	ERJ3GEY0R00V	M 0 OHM J 1/16W	
JS1508	ERJ3GEY0R00V	M 0 OHM J 1/16W	
JS1508	ERJ3GEY0R00V	M 0 OHM J 1/16W	
JS1509	ERJ3GEY0R00V	M 0 OHM J 1/16W	
JS1509	ERJ3GEY0R00V	M 0 OHM J 1/16W	
JS1510	ERJ3GEY0R00V	M 0 OHM J 1/16W	
JS1510	ERJ3GEY0R00V	M 0 OHM J 1/16W	
JS1513	ERJ3GEY0R00V	M 0 OHM J 1/16W	
JS1513	ERJ3GEY0R00V	M 0 OHM J 1/16W	
JS1514	ERJ3GEY0R00V	M 0 OHM J 1/16W	
JS1514	ERJ3GEY0R00V	M 0 OHM J 1/16W	
R1554	ERJ3GEY0R00V	M 0 OHM J 1/16W	
R1707	ERJ3GEY0R00V	M 0 OHM J 1/16W	
R1707	ERJ3GEY0R00V	M 0 OHM J 1/16W	
R1712	ERJ3GEY0R00V	M 0 OHM J 1/16W	
R1722	ERJ3GEY0R00V	M 0 OHM J 1/16W	
R1725	ERJ3GEY0R00V	M 0 OHM J 1/16W	
R1725	ERJ3GEY0R00V	M 0 OHM J 1/16W	
R1732	ERJ3GEY0R00V	M 0 OHM J 1/16W	
R1734	ERJ3GEY0R00V	M 0 OHM J 1/16W	
R1739	ERJ3GEY0R00V	M 0 OHM J 1/16W	
R1740	ERJ3GEY0R00V	M 0 OHM J 1/16W	
R1741	ERJ3GEY0R00V	M 0 OHM J 1/16W	
R1742	ERJ3GEY0R00V	M 0 OHM J 1/16W	
R1744	ERJ3GEY0R00V	M 0 OHM J 1/16W	
R1763	ERJ3GEY0R00V	M 0 OHM J 1/16W	
R1780	ERJ3GEY0R00V	M 0 OHM J 1/16W	
R1780	ERJ3GEY0R00V	M 0 OHM J 1/16W	
R1790	ERJ3GEY0R00V	M 0 OHM J 1/16W	
R1791	ERJ3GEY0R00V	M 0 OHM J 1/16W	
R1792	ERJ3GEY0R00V	M 0 OHM J 1/16W	
R1814	ERJ3GEY0R00V	M 0 OHM J 1/16W	
R1816	ERJ3GEY0R00V	M 0 OHM J 1/16W	
JS2005	ERJ3GEY0R00V	M 0 OHM J 1/16W	
JS2005	ERJ3GEY0R00V	M 0 OHM J 1/16W	
JS2006	ERJ3GEY0R00V	M 0 OHM J 1/16W	
JS2006	ERJ3GEY0R00V	M 0 OHM J 1/16W	
JS2007	ERJ3GEY0R00V	M 0 OHM J 1/16W	
JS2008	ERJ3GEY0R00V	M 0 OHM J 1/16W	
JS2008	ERJ3GEY0R00V	M 0 OHM J 1/16W	
JS2011	ERJ3GEY0R00V	M 0 OHM J 1/16W	
JS2011	ERJ3GEY0R00V	M 0 OHM J 1/16W	
JS2012	ERJ3GEY0R00V	M 0 OHM J 1/16W	
JS2013	ERJ3GEY0R00V	M 0 OHM J 1/16W	
JS2013	ERJ3GEY0R00V	M 0 OHM J 1/16W	
R2276	ERJ3GEY0R00V	M 0 OHM J 1/16W	
JS2500	ERJ3GEY0R00V	M 0 OHM J 1/16W	
JS2500	ERJ3GEY0R00V	M 0 OHM J 1/16W	
JS2502	ERJ3GEY0R00V	M 0 OHM J 1/16W	

Ref. No. 回路号	Part No. 部品品番	Part Name & Description 部品品名	Remarks
JS4095	ERJ3GEY0R00V	M 0 OHM J 1/16W	

14.2.6. 电容

Ref. No. 回路号	Part No. 部品品番	Part Name & Description 部品品名	Remarks
	电容		
C100	SKP331M0JE11	E 330UF 6.3V	
C101	ECJ1VF1A105Z	C 1UF Z 10V	
C102	ECJ1VF1H104Z	C 0.1UF Z 50V	
C103	SKP331M0JE11	E 330UF 6.3V	
C104	ECJ1VF1A105Z	C 1UF Z 10V	
C107	ECJ1VB1C104K	C 0.1UF K 16V	
C200	ECJ1VF1H103Z	C 0.01UF Z 50V	
C201	ECJ1VF1H103Z	C 0.01UF Z 50V	
C202	ECJ1VF1H103Z	C 0.01UF Z 50V	
C203	ECJ1VF1H103Z	C 0.01UF Z 50V	
C300	F2A1C470A159	E 47UF 16V	
C301	ECJ1VF1C104Z	C 0.1UF Z 16V	
C302	ECJ1VF1C104Z	C 0.1UF Z 16V	
C303	ECJ1VC1H270J	C 27PF J 50V	
C800	ECJ1VF1A105Z	C 1UF Z 10V	
C801	ECJ1VF1C105Z	C 1UF Z 16V	
C840	ECJ1VF1A105Z	C 1UF Z 10V	
C842	NE1HHW100B	E 10 UF 50V	
C852	ECJ1VB1H103K	C 0.01UF K 50V	
C853	ECJ1VB1H103K	C 0.01UF K 50V	
C854	ECJ1VF1A105Z	C 1UF Z 10V	
C855	ECJ1VF1A105Z	C 1UF Z 10V	
C856	ECJ1VF1C104Z	C 0.1UF Z 16V	
C858	F2A0J471A171	E 470UF 6.3V	
C859	F2A0J3310041	E 330UF 6.3V	
C860	ECJ1VB1H103K	C 0.01UF K 50V	
C861	ECJ1VB1H103K	C 0.01UF K 50V	
C862	ECJ1VF1A105Z	C 1UF Z 10V	
C863	ECJ1VF1A105Z	C 1UF Z 10V	
C864	ECJ1VF1C104Z	C 0.1UF Z 16V	
C866	NE1HHW4R7B	E 4.7UF 50V	
C867	NE1AHW101B	E 100UF 10V	
C868	NE1HHW101B	E 100UF 50V	
C869	ECJ1VF1C104Z	C 0.1UF Z 16V	
C870	ECJ1VF1C104Z	C 0.1UF Z 16V	
C871	SKP101M1CD11	E 100UF 16V	
C872	F2A1C471A159	E 470UF 16V	
C1103	ECJ1VB1H103K	C 0.01UF K 50V	
C1104	NE1AHW101B	E 100UF 10V	
C1105	ECJ1VF1C104Z	C 0.1UF Z 16V	
C1106	ECJ1VC1H330J	C 33PF J 50V	
C1107	ECJ1VC1H330J	C 33PF J 50V	
C1110	ECJ1VB1H472K	C 4700PF K 50V	
C1111	ECJ1VB1H472K	C 4700PF K 50V	
C1113	ECJ1VF1C104Z	C 0.1UF Z 16V	
C1114	ECJ1VF1C104Z	C 0.1UF Z 16V	
C1115	NE1HHW100B	E 10 UF 50V	
C1116	ECJ1VF1C104Z	C 0.1UF Z 16V	
C1117	NE1AHW101B	E 100UF 10V	
C1119	ECJ1VF1C104Z	C 0.1UF Z 16V	
C1120	ECJ1VF1C104Z	C 0.1UF Z 16V	
C1122	ECJ1VF1C104Z	C 0.1UF Z 16V	
C1123	ECJ1VF1C104Z	C 0.1UF Z 16V	
C1124	ECJ1VF1C104Z	C 0.1UF Z 16V	
C1125	ECJ1VF1C104Z	C 0.1UF Z 16V	

Ref. No. 回路号	Part No. 部品品番	Part Name & Description 部品品名	Remarks
C1161	ECJ1VF1A105Z	C 1UF Z 10V	
C1165	ECJ1VF1C104Z	C 0.1UF Z 16V	
C1173	ECJ1VB1H103K	C 0.01UF K 50V	
C1175	ECJ1VB1C104K	C 0.1UF K 16V	
C1175	ECJ1VB1C104K	C 0.1UF K 16V	
C1176	ECJ1VF1C104Z	C 0.1UF Z 16V	
C1177	ECJ1VF1C104Z	C 0.1UF Z 16V	
C1178	ECJ1VB1H103K	C 0.01UF K 50V	
C1179	ECJ1VB1H103K	C 0.01UF K 50V	
C1180	NE1HHW100B	E 10 UF 50V	
C1182	ECJ1VF1C104Z	C 0.1UF Z 16V	
C1184	ECJ1VB1H103K	C 0.01UF K 50V	
C1193	F2A0J221A137	E 220UF 6.3V	
C1213	ECJ1VF1C104Z	C 0.1UF Z 16V	
C1214	ECJ1VB1C104K	C 0.1UF K 16V	
C1214	ECJ1VB1C104K	C 0.1UF K 16V	
C1214	ECJ1VB1C104K	C 0.1UF K 16V	
C1214	ECJ1VB1C104K	C 0.1UF K 16V	
C1215	ECJ1VB1C104K	C 0.1UF K 16V	
C1215	ECJ1VB1C104K	C 0.1UF K 16V	
C1216	ECJ1VB1C104K	C 0.1UF K 16V	
C1216	ECJ1VB1C104K	C 0.1UF K 16V	
C1217	ECJ1VF1C104Z	C 0.1UF Z 16V	
C1218	ECJ1VF1C104Z	C 0.1UF Z 16V	
C1219	ECJ1VF1C104Z	C 0.1UF Z 16V	
C1220	ECJ1VF1C104Z	C 0.1UF Z 16V	
C1221	ECJ1VB1C104K	C 0.1UF K 16V	
C1221	ECJ1VB1C104K	C 0.1UF K 16V	
C1222	ECJ1VB1C104K	C 0.1UF K 16V	
C1222	ECJ1VB1C104K	C 0.1UF K 16V	
C1223	ECJ1VC1H561J	C 560PF J 50V	
C1224	ECJ1VB1C104K	C 0.1UF K 16V	
C1224	ECJ1VB1C104K	C 0.1UF K 16V	
C1225	ECJ1VB1C104K	C 0.1UF K 16V	
C1225	ECJ1VB1C104K	C 0.1UF K 16V	
C1227	ECJ1VF1C105Z	C 1UF Z 16V	
C1228	ECJ1VF1C104Z	C 0.1UF Z 16V	
C1229	ECJ1VC1H561J	C 560PF J 50V	
C1230	ECJ1VC1H561J	C 560PF J 50V	
C1231	ECJ1VC1H561J	C 560PF J 50V	
C1232	ECJ1VC1H181J	C 180PF J 50V	
C1233	ECJ1VC1H181J	C 180PF J 50V	
C1235	ECJ1VF1C104Z	C 0.1UF Z 16V	
C1236	ECJ1VF1C104Z	C 0.1UF Z 16V	
C1237	ECJ1VF1C334Z	C 0.33UF Z 50V	
C1238	ECJ1VF1C334Z	C 0.33UF Z 50V	
C1239	ECJ1VF1C334Z	C 0.33UF Z 50V	
C1240	ECJ1VF1C334Z	C 0.33UF Z 50V	
C1241	ECJ1VC1H561J	C 560PF J 50V	
C1242	ECJ1VC1H561J	C 560PF J 50V	
C1500	ECJ1VB0J105K	C 1UF K 6.3V	
C1501	ECJ1VB0J105K	C 1UF K 6.3V	
C1502	ECJ1VF1C104Z	C 0.1UF Z 16V	
C1503	ECJ1VB0J105K	C 1UF K 6.3V	
C1504	ECJ1VF1C104Z	C 0.1UF Z 16V	
C1505	ECJ1VB0J105K	C 1UF K 6.3V	
C1506	ECJ1VB0J105K	C 1UF K 6.3V	
C1507	ECJ1VC1H220J	C 22PF J 50V	

Ref. No. 回路号	Part No. 部品品番	Part Name & Description 部品品名	Remarks
C1508	ECJ1VC1H220J	C 22PF J 50V	
C1509	ECJ1VB1H103K	C 0.01UF K 50V	
C1510	ECJ1VB0J105K	C 1UF K 6.3V	
C1511	F2A0J680A137	E 68UF 6.3V	
C1512	F2A0J680A137	E 68UF 6.3V	
C1513	F2A0J680A137	E 68UF 6.3V	
C1518	F2A0J680A137	E 68UF 6.3V	
C1519	ECJ1VB0J105K	C 1UF K 6.3V	
C1520	ECJ1VB1C104K	C 0.1UF K 16V	
C1520	ECJ1VB1C104K	C 0.1UF K 16V	
C1523	F2A0J680A137	E 68UF 6.3V	
C1526	ECJ1VC1H331J	C 330PF J 50V	
C1527	F2A0J680A137	E 68UF 6.3V	
C1528	ECJ1VB0J105K	C 1UF K 6.3V	
C1529	ECJ1VB0J105K	C 1UF K 6.3V	
C1530	ECJ1VB0J105K	C 1UF K 6.3V	
C1531	ECJ1VB0J105K	C 1UF K 6.3V	
C1532	ECJ1VB0J105K	C 1UF K 6.3V	
C1533	ECJ1VB0J105K	C 1UF K 6.3V	
C1534	ECJ1VB0J105K	C 1UF K 6.3V	
C1535	ECJ1VB0J105K	C 1UF K 6.3V	
C1536	ECJ1VB0J105K	C 1UF K 6.3V	
C1537	ECJ1VB0J105K	C 1UF K 6.3V	
C1538	ECJ1VB0J105K	C 1UF K 6.3V	
C1539	ECJ1VB1H102K	C 1000PF K 50V	
C1540	ECJ1VB1H102K	C 1000PF K 50V	
C1541	ECJ1VB1H102K	C 1000PF K 50V	
C1542	ECJ1VB1H102K	C 1000PF K 50V	
C1547	ECJ1VF1C104Z	C 0.1UF Z 16V	
C1548	ECEA1AKN470B	E 47UF 10V *	
C1550	ECJ1VB1H103K	C 0.01UF K 50V	
C1551	ECJ1VB1H103K	C 0.01UF K 50V	
C1552	ECJ1VB1H103K	C 0.01UF K 50V	
C1553	ECJ1VB1H103K	C 0.01UF K 50V	
C1554	ECJ1VB1H103K	C 0.01UF K 50V	
C1701	SKP101M1CD11	E 100UF 16V	
C1713	ECJ1VB1A105K	C 1UF K 10V	
C1714	F2A1C470A159	E 47UF 16V	
C1715	ECJ1VF1C104Z	C 0.1UF Z 16V	
C1716	ECJ1VF1C104Z	C 0.1UF Z 16V	
C1717	ECJ1VF1C104Z	C 0.1UF Z 16V	
C1718	ECJ1VF1C104Z	C 0.1UF Z 16V	
C1719	ECJ1VF1C104Z	C 0.1UF Z 16V	
C1720	F2A1C470A159	E 47UF 16V	
C1721	ECJ1VF1C104Z	C 0.1UF Z 16V	
C1722	ECJ1VF1C104Z	C 0.1UF Z 16V	
C1723	ECJ1VF1C104Z	C 0.1UF Z 16V	
C1724	ECJ1VF1C104Z	C 0.1UF Z 16V	
C1725	F2A0J680A137	E 68UF 6.3V	
C1726	ECJ1VB1A105K	C 1UF K 10V	
C1727	ECJ1VF1C104Z	C 0.1UF Z 16V	
C1728	ECJ1VF1C104Z	C 0.1UF Z 16V	
C1729	ECJ1VF1C104Z	C 0.1UF Z 16V	
C1730	ECJ1VF1C104Z	C 0.1UF Z 16V	
C1731	ECJ1VF1C104Z	C 0.1UF Z 16V	
C1732	ECJ1VF1C104Z	C 0.1UF Z 16V	
C1733	ECJ1VF1C104Z	C 0.1UF Z 16V	
C1734	ECJ1VF1C104Z	C 0.1UF Z 16V	

Ref. No. 回路号	Part No. 部品品番	Part Name & Description 部品品名	Remarks
C1735	ECJ1VF1C104Z	C 0.1UF Z 16V	
C1736	ECJ1VF1C104Z	C 0.1UF Z 16V	
C1737	ECJ1VF1C104Z	C 0.1UF Z 16V	
C1738	ECJ1VF1C104Z	C 0.1UF Z 16V	
C1739	ECJ1VF1C104Z	C 0.1UF Z 16V	
C1740	F2A1C470A159	E 47UF 16V	
C1741	ECJ1VB1H103K	C 0.01UF K 50V	
C1742	ECJ1VB1A105K	C 1UF K 10V	
C1751	NE1HHW100B	E 10 UF 50V	
C1778	SKP471M1CF11	E 470UF 16V	
C1781	ECJ1VF1H103Z	C 0.01UF Z 50V	
C1783	F2A0J680A137	E 68UF 6.3V	
C1785	ECJ1VF1C104Z	C 0.1UF Z 16V	
C1786	ECJ1VF1C104Z	C 0.1UF Z 16V	
C1787	ECJ1VF1C104Z	C 0.1UF Z 16V	
C1788	ECJ1VF1C104Z	C 0.1UF Z 16V	
C1789	ECJ1VF1C104Z	C 0.1UF Z 16V	
C1790	ECJ1VF1C104Z	C 0.1UF Z 16V	
C1791	ECJ1VF1C104Z	C 0.1UF Z 16V	
C1793	ECJ1VF1C104Z	C 0.1UF Z 16V	
C2029	ECJ1VF1A225Z	C 2.2UF Z 10V	
C2030	ECJ1VF1A225Z	C 2.2UF Z 10V	
C2034	SKP101M1CD11	E 100UF 16V	
C2035	SKP101M1CD11	E 100UF 16V	
C2036	F2A1C471A159	E 470UF 16V	
C2037	NE1HHW220B	E 22 UF 50V	
C2202	ECJ1VB1C104K	C 0.1UF K 16V	
C2202	ECJ1VB1C104K	C 0.1UF K 16V	
C2204	F2A1H220A162	E 22UF 50V	
C2250	ECJ1VC1H561J	C 560PF J 50V	
C2251	ECJ1VC1H561J	C 560PF J 50V	
C2252	ECJ1VC1H561J	C 560PF J 50V	
C2253	ECJ1VC1H561J	C 560PF J 50V	
C2279	ECJ1VB1H682K	C 6800PF K 50V	
C2280	ECJ1VB1H682K	C 6800PF K 50V	
C2281	ECJ1VB1C104K	C 0.1UF K 16V	
C2281	ECJ1VB1C104K	C 0.1UF K 16V	
C2282	ECJ1VB1C104K	C 0.1UF K 16V	
C2282	ECJ1VB1C104K	C 0.1UF K 16V	
C2283	ECJ1VB1C104K	C 0.1UF K 16V	
C2283	ECJ1VB1C104K	C 0.1UF K 16V	
C2284	ECJ1VB1C104K	C 0.1UF K 16V	
C2284	ECJ1VB1C104K	C 0.1UF K 16V	
C2285	ECJ1VF1A105Z	C 1UF Z 10V	
C2286	F2A1H100A162	E 10UF 50V	
C2287	SKP221M1CE11	E 220UF 16V	
C2289	SKP101M1CD11	E 100UF 16V	
C2290	SKP101M1CD11	E 100UF 16V	
C2291	ECJ1VB1H103K	C 0.01UF K 50V	
C2292	ECJ1VB1H103K	C 0.01UF K 50V	
C2293	ECJ1VB1C104K	C 0.1UF K 16V	
C2293	ECJ1VB1C104K	C 0.1UF K 16V	
C2294	ECJ1VB1C104K	C 0.1UF K 16V	
C2294	ECJ1VB1C104K	C 0.1UF K 16V	
C2295	ECJ1VB1C104K	C 0.1UF K 16V	
C2295	ECJ1VB1C104K	C 0.1UF K 16V	
C2296	ECJ1VB1C104K	C 0.1UF K 16V	
C2296	ECJ1VB1C104K	C 0.1UF K 16V	
C2501	ECJ1VC1H560J	C 56PF J 50V	

Ref. No. 回路号	Part No. 部品品番	Part Name & Description 部品品名	Remarks
C2502	ECJ1VC1H100C	C 10PF C 50V	
C2503	ECJ1VC1H220J	C 22PF J 50V	
C2504	ECJ1VC1H470J	C 47PF J 50V	
C2506	ECJ1VC1H010C	C 1PF C 50V	
C2507	ECJ1VC1H010C	C 1PF C 50V	
C2508	ECJ1VF1C104Z	C 0.1UF Z 16V	
C2509	ECJ1VC1H470J	C 47PF J 50V	
C2510	NE1AHW101B	E 100UF 10V	
C2511	ECJ1VF1C104Z	C 0.1UF Z 16V	
C2512	NE1HHW100B	E 10 UF 50V	
C2513	ECJ1VF1C104Z	C 0.1UF Z 16V	
C2514	NE1AHW101B	E 100UF 10V	
C2516	NE1HHW3R3B	E 3.3UF 50V	
C2517	ECJ1VF1C104Z	C 0.1UF Z 16V	
C2518	ECJ1VF1C104Z	C 0.1UF Z 16V	
C2519	F2A1C470A159	E 47UF 16V	
C2520	NE1HHW100B	E 10 UF 50V	
C2522	ECJ1VF1A105Z	C 1UF Z 10V	
C2523	ECJ1VF1A105Z	C 1UF Z 10V	
C2524	ECJ1VF1C104Z	C 0.1UF Z 16V	
C3000	ECJ1VF1C104Z	C 0.1UF Z 16V	
C3009	F2A1C470A159	E 47UF 16V	
C3107	NE1AHW101B	E 100UF 10V	

14.2.7. 其他

Ref. No. 回路号	Part No. 部品品番	Part Name & Description 部品品名	Remarks
X1100	H0D600400017	滤波器	
X1500	H0J202500011	晶体	
X2501	H0J184500020	晶体	
JK004	K2HA614A0002	AV2 端子	
TU100	ENG39609G	高频头	⚠
JK200	K2HC103A0014	耳机插孔	
RM300	PNA4701M04TV	遥控接收头	
ZB4000	TMME227	线夹	
A1	K1KA23A00003	连接器	
A2	K1KA12A00121	连接器	
A3	K1KA20A00272	连接器	
A6	K1KA09A00074	连接器	
A8	K1MN50A00005	连接器	
A12	K1KA15A00117	连接器	
A13	K1KA09A00062	连接器	
B1	K1KB09B00013	连接器	
B2	K1KB15B00021	连接器	
JK003	K1U719A00001	连接器	
V1	K1KA05A00138	连接器	
Z1	K1KA07B00026	连接器	
Z2	K1KA04B00056	连接器	
	TNPA3333	B 板	⚠
	TNPA3334	Z 板	⚠
	TNPA3335	V 板	⚠
	TNPH0594AB	A 板	⚠
	ETXMM538E6D	P 板	⚠

15 A4尺寸线路图（供打印使用）

09/2004
FLEEPD1296
中国制作